МЕТАТЕЛЬ ЗЕРНА САМОПЕРЕДВИЖНОЙ МЗС-90

Каталог деталей и сборочных единиц

МЗС-90.00.000 КДС

Версия 5

Содержание

КАТАЛОГ ДЕТАЛЕЙ И СБОРОЧНЫХ ЕДИНИЦ 3

Иллюстрации и перечень деталей и сборочных единиц 5

Метатель зерна самопередвижной МЗС-90.00.000/-02/-05/-06 8

Рама МЗС-90.01.000/-01. Рама МЗС-90.21.000/-01 12

Ход передний МЗС-90.01.090 16

Колесо в сборе МЗС-90.01.100 19

Триммер МЗС-90.02.000 21

Транспортер загрузочный МЗС-90.03.000. Транспортер загрузочный МЗС-90.23.000 26

Короб в сборе МЗС-90.03.020 31

Рамка питателя МЗС-90.03.070А/-01. Рамка питателя МЗС-90.03.580А/-01 38

Желоб МЗС-90.04.000. Желоб МЗС-90.24.000 41

Номерной указатель 42

Каталог деталей и сборочных единиц

Правила пользования каталогом

Каталог состоит из следующих разделов:

-Иллюстрации и перечень деталей и сборочных единиц;

-Номерной указатель.

Приведенная в каталоге номенклатура деталей охватывает все детали и сборочные единицы, которые могут потребоваться при эксплуатации и ремонте.

В разделе **«Иллюстрации и перечень деталей и сборочных единиц»** даны рисунки и спецификации сборочных единиц с входящими в них деталями. Все детали обозначены номерами позиций в возрастающем порядке в пределах одной сборочной единицы. В этих пределах одним и тем же деталям присвоены одинаковые номера позиций. В каталог включены неразъемные сборочные единицы (сварные и т. п.) без перечисления входящих в них деталей. Спецификация каталога представляет собой таблицу, включающую номер рисунка, позицию на рисунке, их обозначение, наименование и количество.

Для облегчения определения места детали, когда известно только ее обозначение, в каталоге приведен раздел **«Номерной указатель»**, в котором все детали расположены в порядке номеров с указанием рисунка, на котором деталь изображена.

В связи с тем, что конструкция изделия постоянно совершенствуется, обозначения и конструкция отдельных сборочных единиц и деталей могут отличаться от опубликованного материала.

Для заказа необходимой детали (узла) достаточно найти на рисунке номер этой детали (узла), а по спецификации выписать обозначение, наименование и необходимое количество для заказа.

Предприятие-изготовитель оставляет за собой право изменения в ходе технического развития.

Иллюстрации и перечень деталей и сборочных единиц

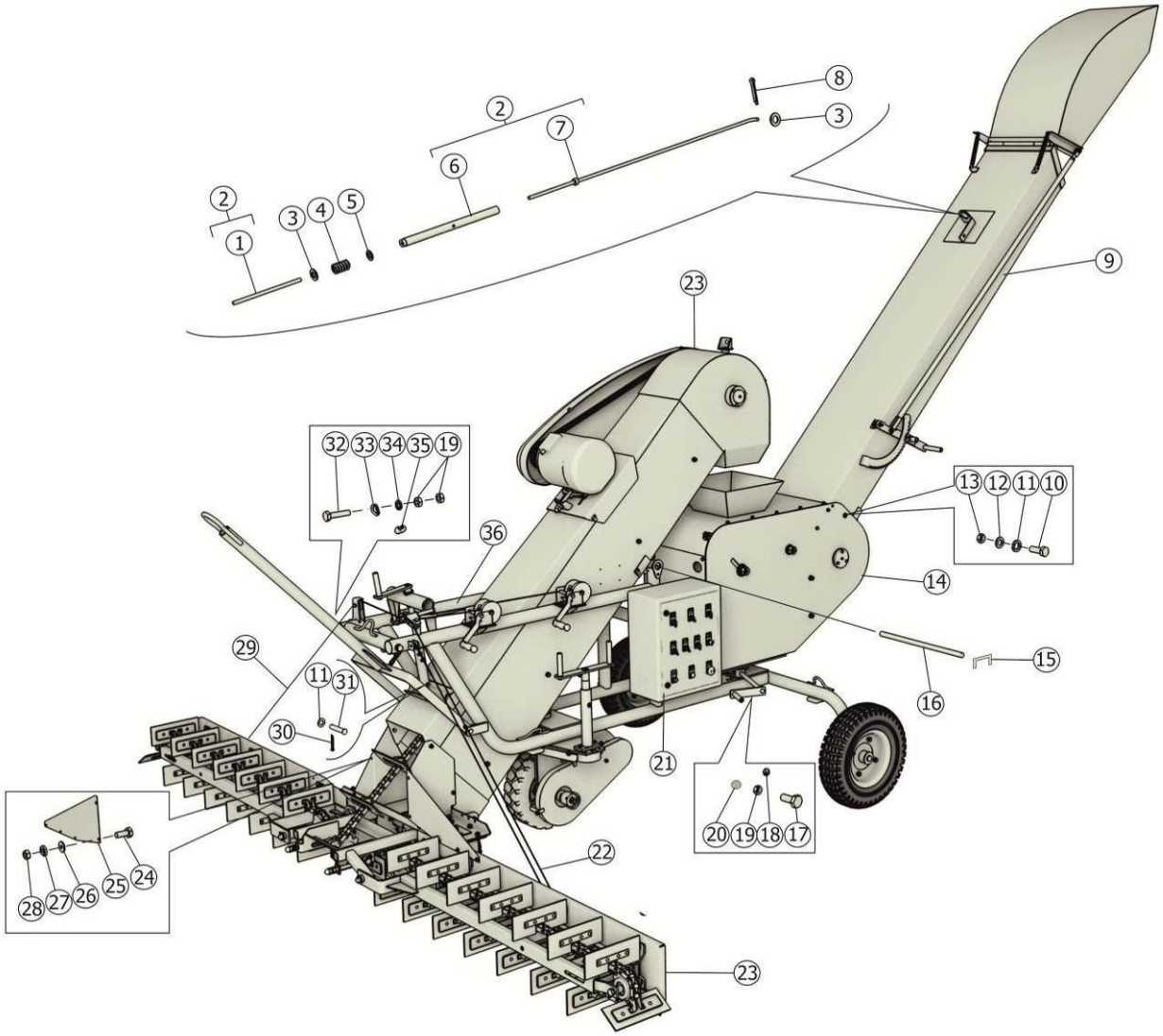

Рисунок 1 – Метатель зерна самопередвижной МЗС-90-20-01М/-02М

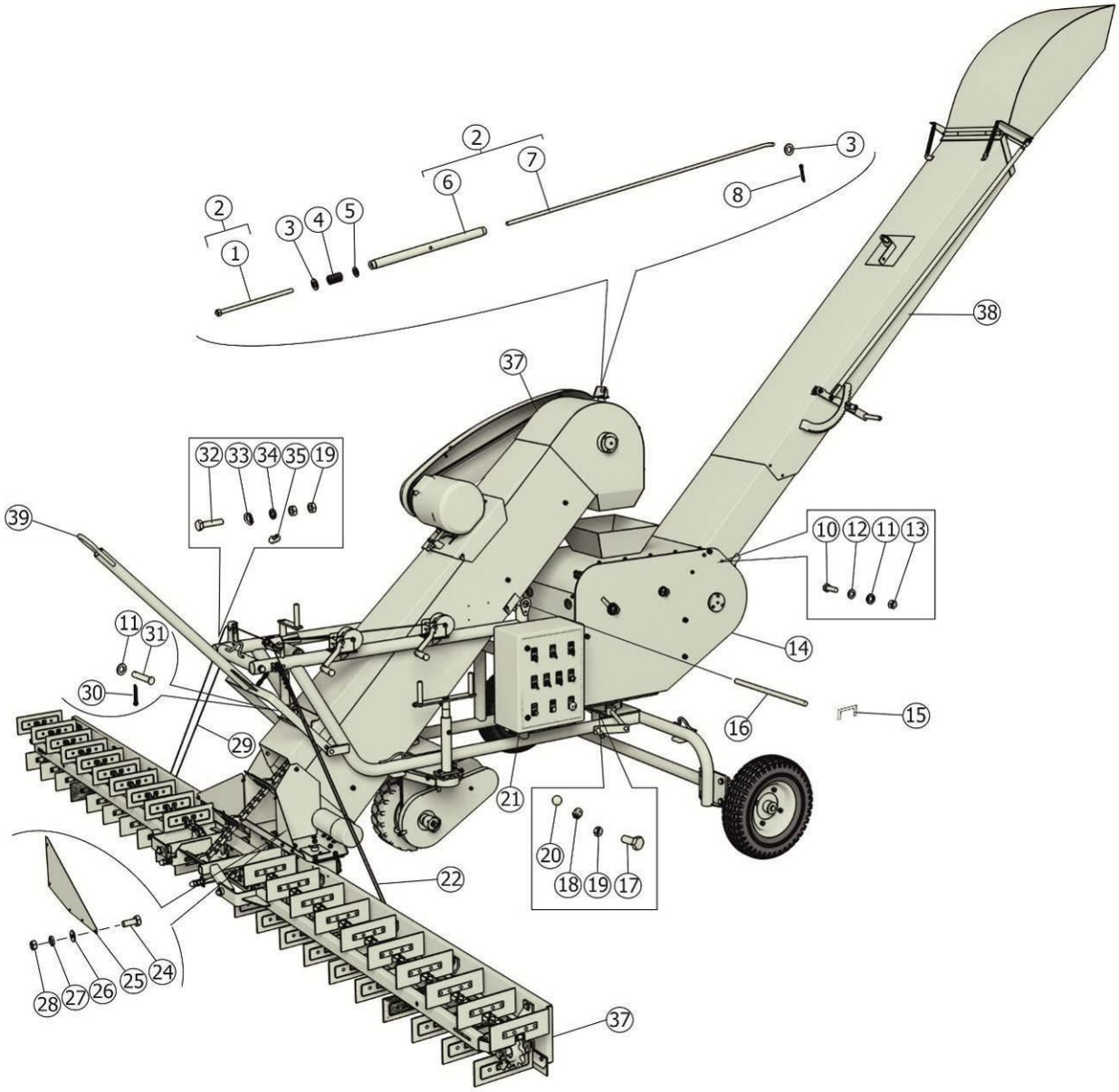

Рисунок 2 – Метатель зерна самопередвижной МЗС-90-20-05МВ/-06МВЧ

Метатель зерна самопередвижной МЗС-90.00.000/-02/-05/-06

Номер рисунка	Номер позиции	Обозначение	Наименование сборочных единиц, деталей	Кол.-во, шт.	Примечание
1, 2	1	МЗС-90.00.060	Болт специальный	1	
	2	МЗС-90.00.050	Растяжка	1	
	3		Шайба С14.01.019 ГОСТ 11371-78	2	
	4	ППТ-041.07.619	Пружина	1	
	5	МЗС-90.00.606	Шайба	1	Доп. замена на шайба 7019-0395 ГОСТ 13438-68
	6	МЗС-90.00.070	Талреп	1	
	7	МЗС-90.00.602	Кронштейн	1	
	8		Шплинт 3,2х20.019 ГОСТ 397-79	2	
	9	МЗС-90.04.000	Желоб	1	
	10		Болт М12-6gх35.88.019 ГОСТ 7798-70	4	
	11		Шайба С12.01.019 ГОСТ 11371-78	9	
	12		Шайба 12Т.65Г.019 ГОСТ 6402-70	4	
	13		Гайка М12-6Н.6.019 ГОСТ 5915-70	4	
	14	МЗС-90.02.000	Триммер	1	
	15	МЗС-90.00.608	Фиксатор Проволока 5-10 ГОСТ17305-91, 125 мм	2	125 мм
	16	МЗС-90.00.607А	Ось		L=450 мм
	17		Болт М10-6g*25.88.35.019 ГОСТ 7798-70	1	
	18		Масленка 1.2 .Ц6хр ГОСТ 19853-74	1	
	19		Гайка М10-6Н.6.019 ГОСТ 5915-70	3	
	20		Шарик 10.319 -60 ГОСТ 3722-81	3	
	*21	МЗ-01.201.000	Пульт управления	1	для МЗС-90-20-01М для МЗС-90-20-05МВ
		МЗ-01.201.000-04			для МЗС-90-20-02М для МЗС-90-20-06МВЧ

Метатель зерна самопередвижной МЗС-90.00.000/-02/-05/-06

Номер рисунка	Номер позиции	Обозначение	Наименование сборочных единиц, деталей	Кол.-во, шт.	Примечание
1, 2	22	МЗС-90.00.002	Канат 4.7-Г-В-Ж-Н-1770 ГОСТ 3068-88	1	L=4 м
	23	МЗС-90.03.000	Транспортер загрузочный	1	
	24		Болт М10-6gx25.8.8.019 Болт ГОСТ 7798-70	10	
	25	МЗС-90.00.001	Тент	2	
	26		Шайба С6.01.019 ГОСТ 11371-78	10	
	27		Шайба 6Т.65Г.019 ГОСТ 6402-70	10	
	28		Гайка М6-6Н.6.019 ГОСТ 5915-70	10	
	29	МЗС-90.00.003	Канат 4.7-Г-В-Ж-Н-1770 ГОСТ 3068-88	1	L=5 м
	30		Шплинт 3,2х20.019 ГОСТ 397-79	2	
	31		Ось 6-12b.12х55.35 ГОСТ 9650-80	1	
	32		Болт М10-6gx50.8.8.019 Болт ГОСТ 7798-70	2	
	33		Коуш KOU 5,0 DIN 6899	2	
	34		Шайба 10Т.65Г.019 ГОСТ 6402-70	2	
	35		Зажим 5,0 DIN 741	6	
	36	МЗС-90.01.000	Рама	1	для МЗС-90-20-01М
		МЗС-90.01.000-01			для МЗС-90-20-02М
2	37	МЗС-90.23.000	Транспортер загрузочный	1	
	38	МЗС-90.24.000	Желоб	1	
	39	МЗС-90.21.000	Рама	1	для МЗС-90-20-05МВ
		МЗС-90.21.000-01		1	для МЗС-90-20-06МВЧ

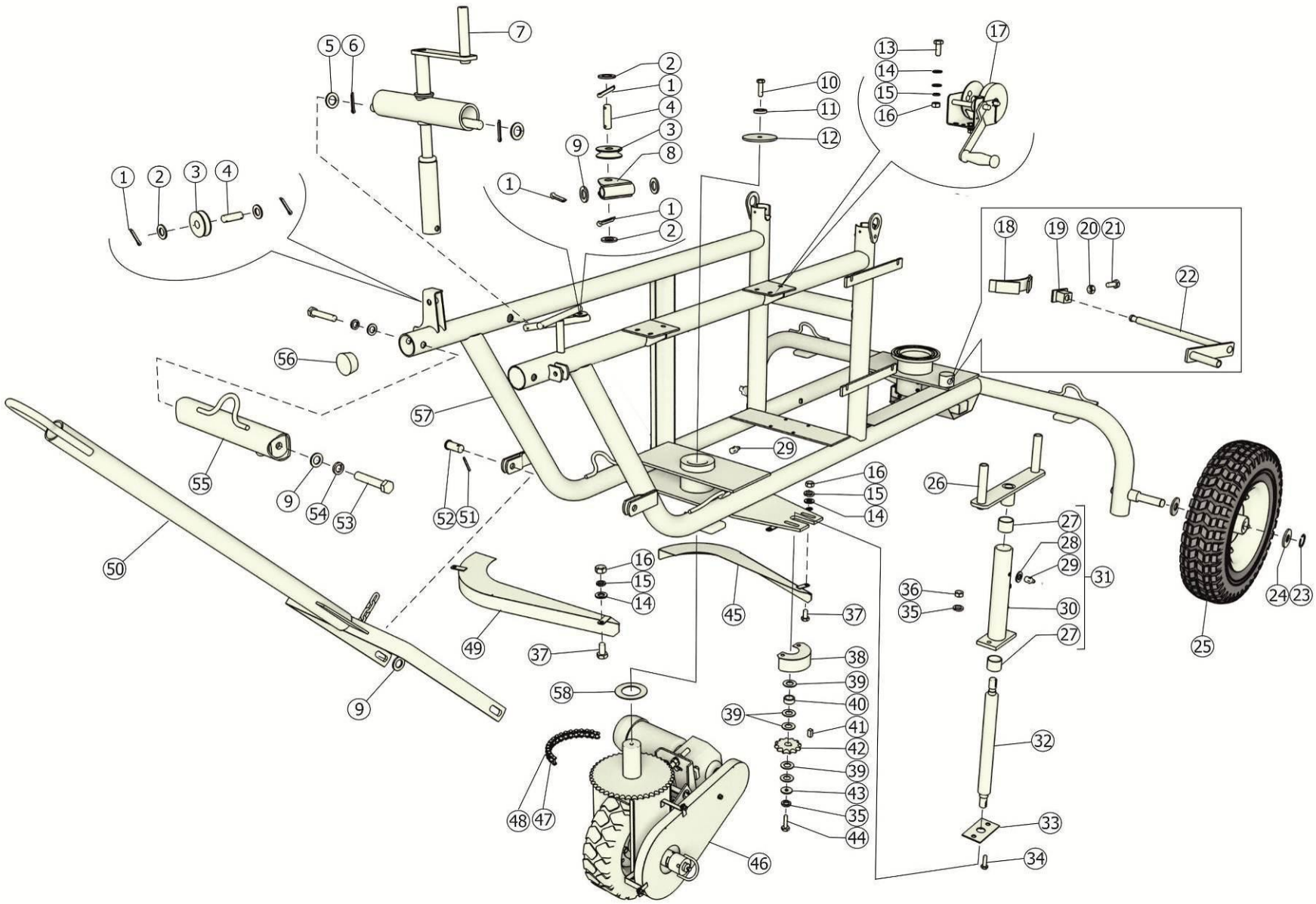

Рисунок 3 – Рама МЗС-90.01.000. Рама МЗС-90.01.000-01

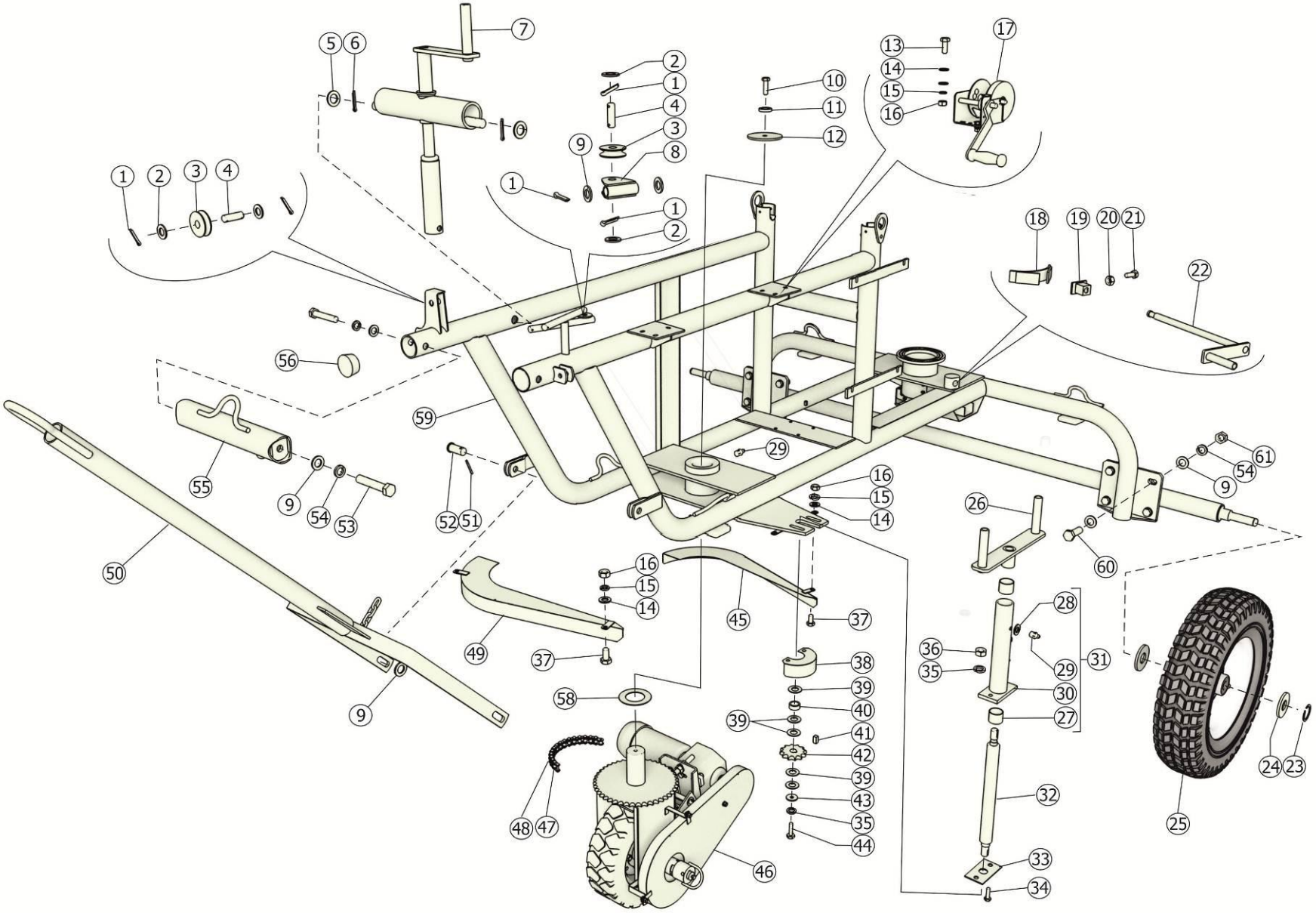

Рисунок 4 – Рама МЗС-90.21.000. Рама МЗС-90.21.000-01

Рама МЗС-90.01.000/-01. Рама МЗС-90.21.000/-01

Номер рисунка	Номер позиции	Обозначение	Наименование сборочных единиц, деталей	Кол.-во, шт.	Примечание
3, 4	1		Шплинт 3.2х20.019 ГОСТ 397-79	8	
	2		Шайба С14.01.019 ГОСТ 11371-78	4	
	3	МЗС-90.01.605	Шкив	3	
	4	МЗС-90.01.647А	Ось	2	
	5		Шайба С 20.01.019 ГОСТ 11371-78	2	
	6		Шплинт 4х28.019 ГОСТ 397-79	2	
	7	МЗС-90.01.140	Механизм подъема	1	
	8	МЗС-90.01.420	Кронштейн	2	
	9		Шайба С16.01.019 ГОСТ 11371-78	8	
	10		Болт М12-6gх40.8.8.019 ГОСТ 7798-70	1	
	11		Шайба 12Т.65Г.019 ГОСТ 6402-70	1	
	12	МЗС-90.01.453	Шайба	1	
	13		Болта М8-6gх20.5.8.019 ГОСТ 7798-70	6	
	14		Шайба С8.01.019 ГОСТ 11371-78	12	
	15		Шайба 8Т.65Г.019 ГОСТ 6402-70	10	
	16		Гайка М 8-6Н.6.019 ГОСТ 5915-70	10	
	17	МЗС-90.01.550	Лебедка	2	Доп. замена на лебедка ручная 15-8560 Biltema
	18	МЗС-90.01.350	Колодка тормозная	1	
	19	МЗС-90.01.360	Пята	1	
	20		Гайка М6-6Н.6.019 ГОСТ 5915-70	1	
	21		Болт М6-6gх20.5.8.019 ГОСТ 7798-70	1	
	22	МЗС-90.01.380	Винт	1	
	23		Кольцо С25 ГОСТ 19942-86	2	
	24	МЗС-90.01.401А	Шайба	4	
	25	МЗС-90.01.100	Колесо в сборе	1	

Рама МЗС-90.01.000/-01. Рама МЗС-90.21.000/-01

Номер рисунка	Номер позиции	Обозначение	Наименование сборочных единиц, деталей	Кол.-во, шт.	Примечание
3, 4	26	МЗС-90.01.240	Сборка колеса рулевого	1	Доп. замена на руль МЗС-90.01.510
	27		Втулка 3530 ГОСТ 28773-80	2	
	28		Шайба С10.01.019 ГОСТ 11371-78	1	
	29		Масленка 1.2 .Ц6хр ГОСТ19853-74	2	
	30	МЗС-90.01.200	Плита со втулкой	1	
	31	МЗС-90.01.060	Плита со втулкой	1	
	32	МЗС-90.01.635А	Вал	1	
	33	МЗС-90.01.415А-01	Плита	1	
	34		Болт М10-6gх35.5.8.019 ГОСТ 7798-70	2	
	35		Шайба 10Т.65Г.019 ГОСТ 6402-70	3	
	36		Гайка М10-6Н.6.019 ГОСТ 5915-70	3	
	37		Болта М8-6gх16.88.035.019 ГОСТ 7798-70	4	
	38	МЗС-90.01.640	Кожух	1	
	39	МЗС-90.01.455	Шайба	5	
	40	МЗС-90.01.819А	Втулка распорная	1	
	41		Шпонка 6х6х12 ГОСТ 23360-78	2	
	42	МЗС-90.01.438	Звездочка малая	1	
	43	МЗС-90.01.452А	Шайба	1	Доп. замена на шайба С10.01.019 ГОСТ 6958-78
	44		Болт М10-6gх30.88.019 ГОСТ 7798-70	2	
	45	МЗС-90.01.630-01	Кожух	1	
	46	МЗС-90.01.090	Ход передний	1	Доп. замена на ход передний МЗС-90.01.090-01

Рама МЗС-90.01.000/-01. Рама МЗС-90.21.000/-01

Номер рисунка	Номер позиции	Обозначение	Наименование сборочных единиц, деталей	Кол.-во, шт.	Примечание
3, 4	47		Цепь ПР-19.05-37,8 ТУ 23.2.05790417-014-01 (72 зв.L=1371.6)	1	Доп. замена на Цепь ПР-19.05-31,8 ГОСТ 13568-75
	48		Звено соединительное С-ПР-19.05-31,8 ГОСТ 13568-75	1	Доп. замена на звено соединительное С-ПР-19.05-37,8 ТУ 23.2.05790417-014-01
	49	МЗС-90.01.630	Кожух	1	
	50	МЗС-90.01.250	Сница	1	
	51		Шплинт 3.2х25.019 ГОСТ 397-79	2	
	52		Ось 6-16b12х35.35 ГОСТ 9650-80	2	
	53		Болт М16-6gх90.8.8.019 ГОСТ 7798-70	2	
	54		Шайба 16Т.65Г.019 ГОСТ 6402-70	2	
	55	МЗС-90.01.130	Кронштейн	1	
	56		Заглушка ЕР11	2	
	57	МЗС-90.01.050А	Рама	1	для МЗС-90-20-01М
		МЗС-90.01.050А-02			для МЗС-90-20-02М
	58	МЗС-90.01.454	Шайба	1	
4	59	МЗС-90.21.050А	Рама	1	для МЗС-90-20-05МВ
		МЗС-90.21.050А-01			для МЗС-90-20-06МВЧ
	60		Болт М16-6gх50.8.8.019 ГОСТ 7798-70	8	
	61		Гайка М16-6Н.6.019 ГОСТ 5915-70	8	

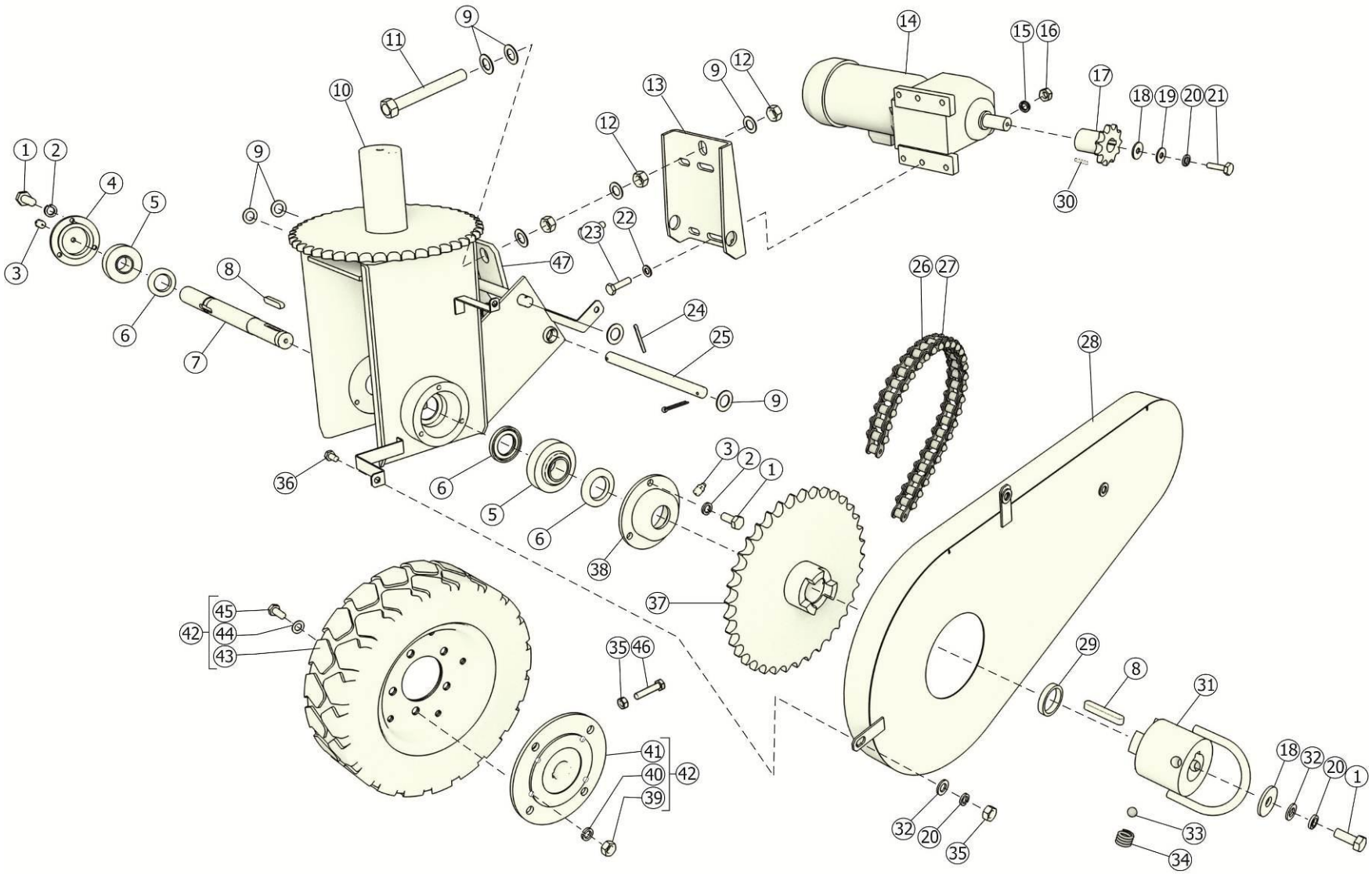

Рисунок 5 – Ход передний МЗС-90.01.090

Ход передний МЗС-90.01.090

Номер рисунка	Номер позиции	Обозначение	Наименование сборочных единиц, деталей	Кол.-во, шт.	Примечание
5	1		Болт М8-6gх20.88.019 ГОСТ 7798-70	7	
	2		Шайба 8Т.65Г.019 ГОСТ 6402-70	8	
	3		Масленка 1.2.Ц6хр ГОСТ 19853-74	2	
	4	МЗС-90.01.618	Крышка	1	
	5		Подшипник 11206 ОСТ 8545-75	2	
	6		Манжета 1.1-30х52-1 ГОСТ8752-79	3	
	7	МЗС-90.01.622Б	Вал	1	
	8		Шпонка 8х7х45 ГОСТ 23360-78	2	
	9		Шайба С16.01.019 ГОСТ 11371-78	8	
	10	МЗС-90.01.300	Вилка	1	
	11	МЗС-90.01.340	Болт натяжной	1	
	12		Гайка М16-6Н.6.019 ГОСТ 5915-70	3	
	13	МЗС-90.01.290	Плита крепления мотор-редуктора	1	
	14		Мотор-редуктор С-212Р43.3S1Б6М1LA4Е	1	
	15		Шайба 10Т.65Г.019 ГОСТ 6402-70	6	
	16		Гайка М10-6Н.6.019 ГОСТ 5915-70	6	
	17	МЗС-90.01.634	Звездочка (малая)	1	
	18		Шайба С10.01.019 ГОСТ 6958-78	2	
	19		Шайба С8.01.019 ГОСТ 6958-78	1	
	20		Шайба 8Т.65Г.019 ГОСТ 6402-70	11	
	21		Болт М8-6gх35.88.019 ГОСТ 7798-70	1	
	22		Шайба С10.01.019 ГОСТ 11371-78	6	
	23		Болт М10-6gх40.88.019 ГОСТ7798-70	6	
	24		Шплинт 4.0х36.019 ГОСТ 397-79	4	
	25	МЗС-90.01.617	Ось	1	

Ход передний МЗС-90.01.090

Номер рисунка	Номер позиции	Обозначение	Наименование сборочных единиц, деталей	Кол.-во, шт.	Примечание
5	26		Цепь ПР19.05-3180 ГОСТ 13568-75 (63 зв. L=1200,15 мм)	1	
	27		Звено соединительное С-ПР19.05-3180 ГОСТ 13568-75	1	
	28	МЗС-90.01.390	Кожух	1	
	29	МЗС-90.01.643Б	Втулка	1	
	30		Шпонка 8х7х40 ГОСТ 23360-78	1	
	31	МЗС-90.01.330	Полумуфта с кронштейном	1	
	32		Шайба С8.01.019 ГОСТ 11371-78	4	
	33		Шарик 10.319- 60 ГОСТ3722-81	1	
	34	ОВЖ-612А	Пружина	1	
	35		Гайка М8-6Н.6.019 ГОСТ 5915-70	4	
	36		Болт М8-6gх16.88.019 ГОСТ 7798-70	3	
	37	МЗС-90.01.320	Полумуфта со звездочкой	1	
	38	МЗС-90.01.619А	Крышка	1	
	39		Гайка М12-6Н.6.019 ГОСТ 5915-70	5	
	40		Шайба 12Т.65Г.019 ГОСТ6402-70	5	
	41	МЗС-90.01.310	Ступица	1	
	42	МЗС-90.01.270	Колесо	1	
	43	МЗС-90.01.500	Колесо	1	Доп. замена на колесо 15х4х5-8 stand (13.00-II-8.5/80/115 ЕТО)
	44		Шайба С12.01.019 ГОСТ 11371-78	5	
	45		Болт М12-6gх30.58.019 ГОСТ 7798-70	5	
	46	МЗС-90.01.644	Болт стопорный	1	
	47	МЗС-90.01.280	Кронштейн натяжной	1	

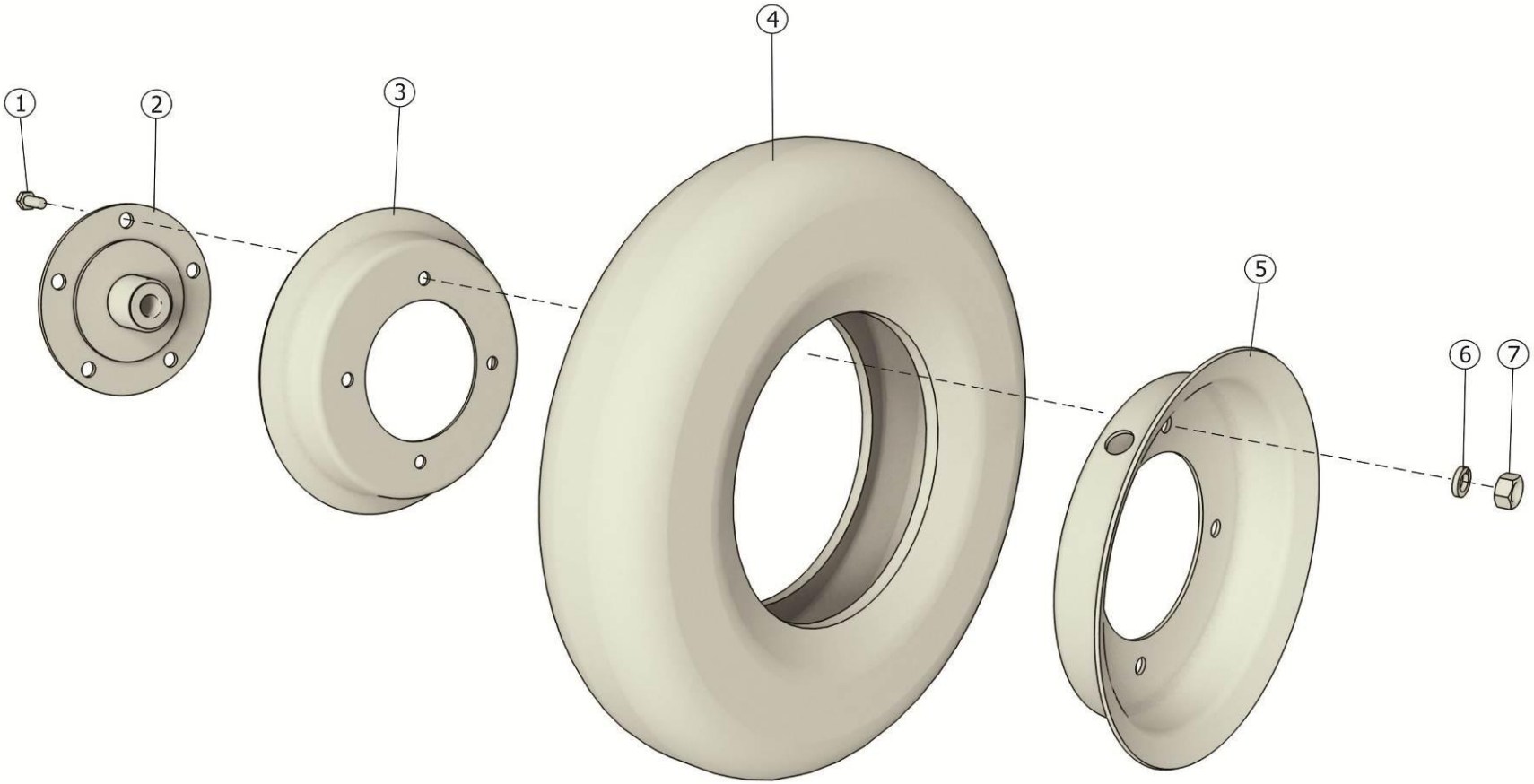

Рисунок 6 – Колесо в сборе МЗС-90.01.100

Колесо в сборе МЗС-90.01.100

Номер рисунка	Номер позиции	Обозначение	Наименование сборочных единиц, деталей	Кол.-во, шт.	Примечание
6	1		Болт М16-6gх40.88.35.019 ГОСТ 7798-70	5	
	2	МЗС-90.01.120	Ступица колеса заднего	1	
	3	ГРН-471.01.405А	Обод	1	
	4		Шина 5.00-10 ТУ 38.104123-88	1	
	5	ГРН-471.01.406А	Обод	1	
	6		Шайба 16Т.65Г.019 ГОСТ 6402-70	5	
	7		Гайка М16-6Н.6.019 ГОСТ 5915-70	5	

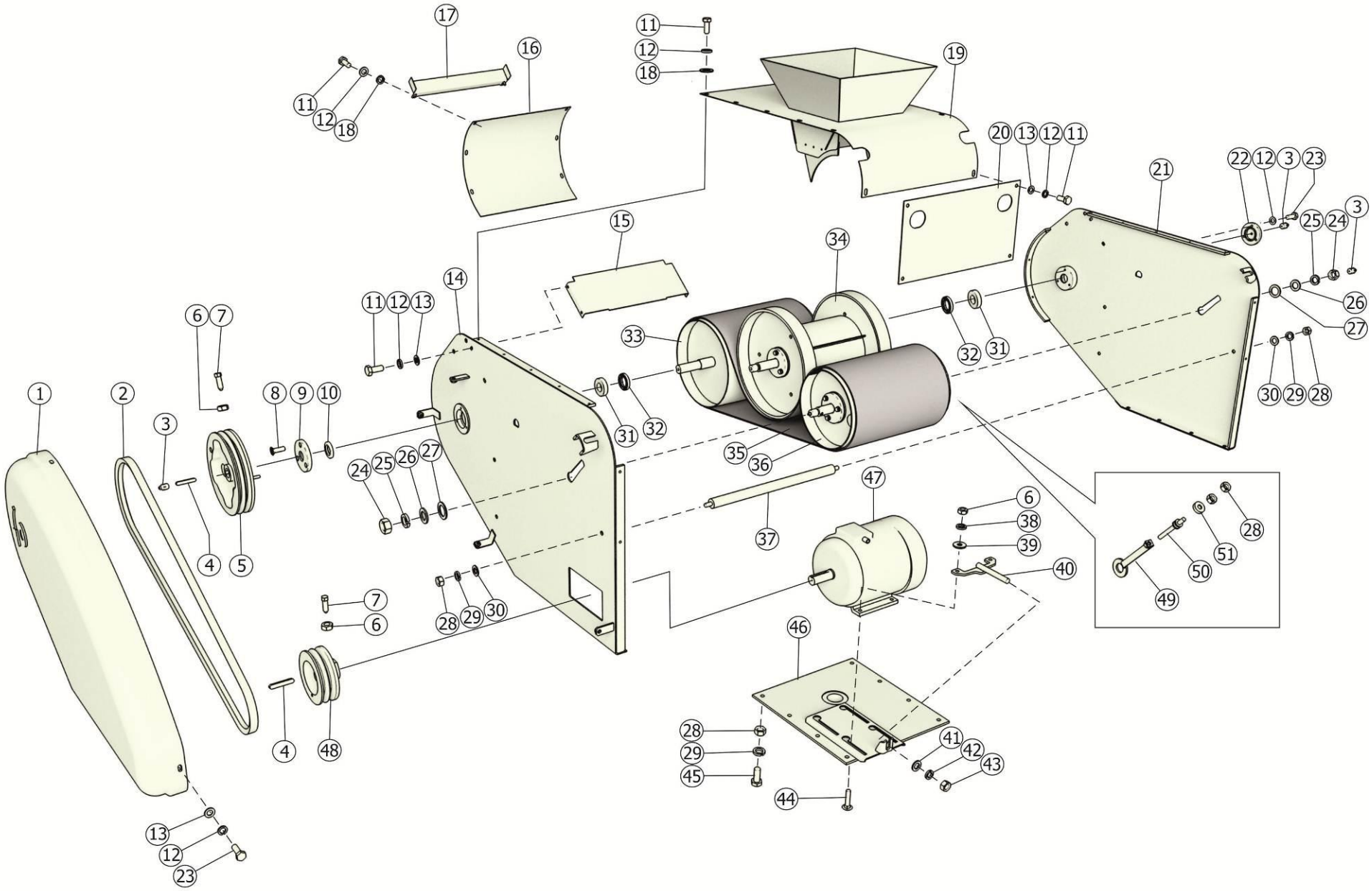

Рисунок 7 - Триммер МЗС-90.02.000

Триммер МЗС-90.02.000

Номер рисунка	Номер позиции	Обозначение	Наименование сборочных единиц, деталей	Кол.-во, шт.	Примечание
7	1	МЗ-02.500.901	Кожух	1	Доп. замена на МЗС-90.02.210
	2		Ремень С (В) -2240 ГОСТ 1284.1-89	2	Доп. замена на ремень В(Б)-2240 производство "DARWIN PLUS" , Доп. замена на Ремень С(В)-2240 производство "DARWIN PLUS"
	3		Масленка 1.2 .Ц6хр ГОСТ19853-74	6	
	4		Шпонка 10х8х63 ГОСТ 23360-80	1	Шпонка 10х8х60 ГОСТ 24068-78
	5	МЗС-90.02.190	Шкив двухручьевой		Доп. замена на шкив двухручьевой ЗМС-02.100.201
	6		Гайка М10-6Н.6.019 ГОСТ 5915-70	6	
	7		Винт В.М10-6gх30.14Н.016 ГОСТ 1482-84	2	
	8		Винт В.М8-6gх25-58.019 ГОСТ17475-80	3	
	9	МЗС-90.02.604	Крышка	1	Доп. замена на крышка МЗС-90.02.007
	10		Манжет 1.1-30х52-1 ГОСТ8752-79	1	
	11		Болт М8-6gх20.88.019 ГОСТ 7798-70	24	
	12		Шайба 8Т.65Г.019 ГОСТ 6402-70	31	
	13		Шайба С8.01.019 ГОСТ 11371-78	12	
	14	МЗС-90.02.060	Боковина	1	
	15	МЗС-90.02.350	Отбойник	1	
	16	МЗС-90.02.425Б	Стенка передняя	1	

Триммер МЗС-90.02.000

Номер рисунка	Номер позиции	Обозначение	Наименование сборочных единиц, деталей	Кол.-во, шт.	Примечание
7	17	МЗС-90.02.455	Заглушка	1	
	18		Шайба С8.01.019 ГОСТ 6958-78	16	
	19	МЗС-90.02.380	Крышка триммера верхняя	1	
	20	МЗС-90.02.427	Стенка задняя	1	
	21	МЗС-90.02.050	Боковина	1	
	22	МЗС-90.02.606	Крышка	1	
	23		Болт М8-6gх25.88.019 ГОСТ 7798-70	7	
	24		Гайка М24-6Н.6.019 ГОСТ 5915-70	4	
	25		Шайба 24Т.65Г.019 ГОСТ 6402-70	4	
	26		Шайба С24.01.019 ГОСТ 11371-78	4	
	27		Шайба С30.01.019 ГОСТ 11371-78	4	
	28		Гайка М12-6Н.6.019 ГОСТ 5915-70	18	
	29		Шайба 12Т.65Г.019 ГОСТ 6402-70	14	
	30		Шайба С12.01.019 ГОСТ 11371-78	6	
	31		Подшипник 1206 ГОСТ 28428- 90	2	
	32		Манжет 1.1-35х58-1	2	
	33	МЗС-90.02.110	Барабан	1	
	34	МЗС-90.02.120	Барабан-катушка	1	
	35	МЗ-02.100.902	Ремень бесконечный 400х4х2560	1	
	36	МЗС-90.02.080	Барабан натяжной	1	
	37	МЗС-90.02.390	Распорка	3	Доп. замена на стяжка МЗС-90.02.607
	38		Шайба 10Т.65Г.019 ГОСТ 6402-70	4	
	39		Шайба С10.01.019 ГОСТ 6958-78	4	
	40	МЗС-90.02.200	Кронштейн	1	
	41		Гайка М16-6Н.6.019 ГОСТ 5915-70	1	
	42		Шайба 16Т.65Г.019 ГОСТ 6402-70	1	
	43		Шайба С16.01.019 ГОСТ 11371-78	1	

Триммер МЗС-90.02.000

Номер рисунка	Номер позиции	Обозначение	Наименование сборочных единиц, деталей	Кол.-во, шт.	Примечание
7	44		Болт М10-6gx45.46.019 ГОСТ 7802-81	4	Доп. замена на болт М10-6gx70.88.019 ГОСТ 7802-81
	45		Болт М12-6gx30.88.019 ГОСТ 7798-70	8	
	46	МЗС-90.02.090	Плита триммера	1	
	47		Эл. двигатель АНР М 112 М4У3 (исполнение М100 на лапах без фланца)	1	n=1500 об/мин N=5.5 кВт
	48	МЗС-90.02.180	Шкив двухручьевой	1	Доп. замена на шкив двухручьевой ЗМС-02.000.201А
	49	МЗС-90.02.160	Кронштейн натяжной	2	
	50	МЗС-90.02.609А	Винт натяжной	1	
	51	МЗС-90.02.608А	Шайба специальная	2	

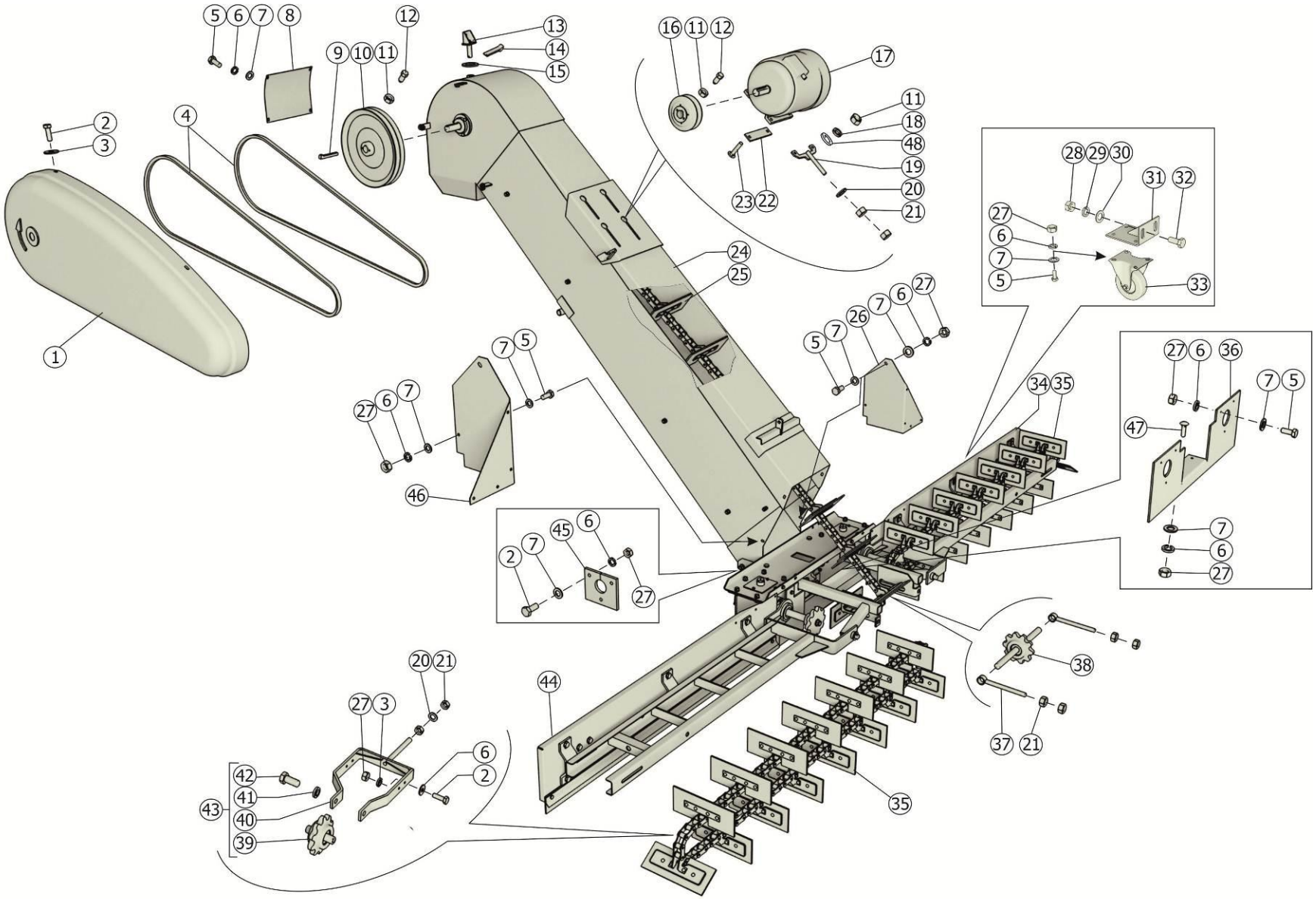

Рисунок 8 - Транспортер загрузочный МЗС-90.03.000

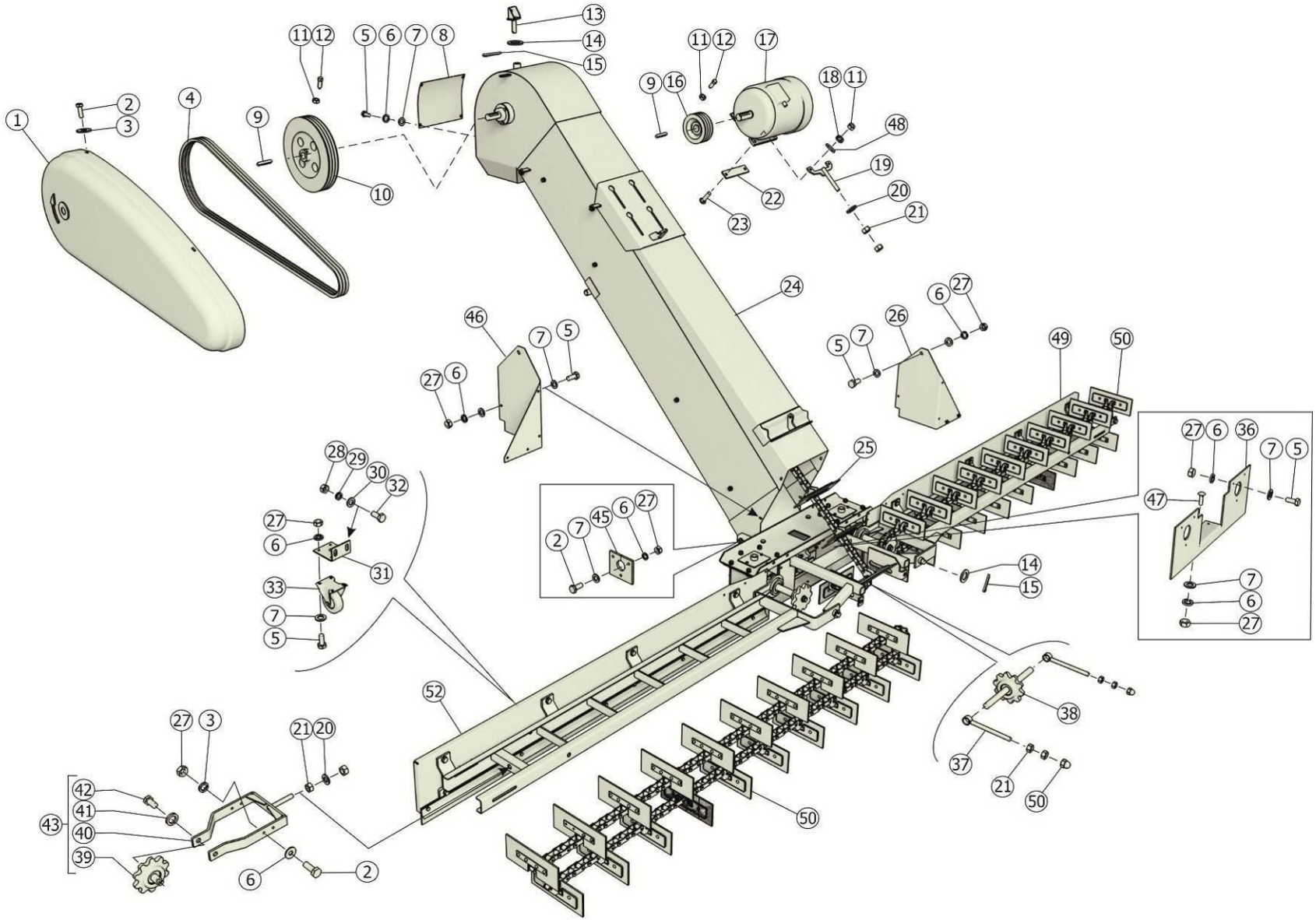

Рисунок 9 - Транспортер загрузочный МЗС-90.23.000

Транспортер загрузочный МЗС-90.03.000. Транспортер загрузочный МЗС-90.23.000

Номер рисунка	Номер позиции	Обозначение	Наименование сборочных единиц, деталей	Кол.-во, шт.	Примечание
8, 9	1	МЗС-90.03.350	Кожух		Доп. замена на МЗС-90.03.004
	2		Болт М8-6gх25.8.8.019 ГОСТ 7798-70	17	
	3		Шайба С8.01.019 ГОСТ 6958-78	11	
	4		Ремень В(Б)-2500 IV ГОСТ 1284.1-89	2	Доп. замена на ремень А-2500 IV ГОСТ 1884.1-89, ремень В-2500 IV, А-2500 IV и производство «DARWIN PLUS»,
	5		Болт М8-6gх20.8.8.019 ГОСТ 7798-70	26	
	6		Шайба 8Т.65Г.019 ГОСТ 6402-70	43	
	7		Шайба С8.01.019 ГОСТ 11371-78	39	
	8	МЗС-90.03.442	Крышка	1	
	9		Шпонка 10х8х63 ГОСТ 24068-80	1	Доп. замена на шпонка 10х8х60 ГОСТ 24068-80
	10	МЗС-90.03.270	Шкив двухручьевой	1	Доп. замена на шкив трехручьевой ЗПА 04.103
	11		Гайка М10-6Н.6.019 ГОСТ 5915-70	6	
	12		Винт В М10-6gх25.45Н.40Х ГОСТ 1483-84	2	
	13	МЗС-90.03.080	Кронштейн	1	
	14		Шайба С20.01.019 ГОСТ 11371-78	3	
	15		Шплинт 4х28.019 ГОСТ 397-79	3	
	16	МЗС-90.03.280	Шкив двухручьевой	1	Доп. замена на шкив трехручьевой МЗС-90.03.651А или

Транспортер загрузочный МЗС-90.03.000. Транспортер загрузочный МЗС-90.23.000

Номер рисунка	Номер позиции	Обозначение	Наименование сборочных единиц, деталей	Кол.-во, шт.	Примечание
8, 9	16				шкив трехручьевой ЗМС-03.000.201
	17		Эл.двигатель АИР 112МА-6У3 (4 кВт)	1	
	18		Шайба 10Т.65Г.019 ГОСТ 6402-70	4	
	19	МЗС-90.02.200	Кронштейн	1	
	20		Шайба С16.01.019 ГОСТ 11371-78	3	
	21		Гайка М16-6Н.6.019 ГОСТ5915-70	10	
	22	МЗС-90.03.453А	Накладка	2	
	23		Болт М10х50.46.019 ГОСТ 7802-81	4	
	24	МЗС-90.03.020	Короб в сборе	1	
	25	МЗС-90.03.500	Цепь	1	
	26	МЗС-90.03.438А-01	Ограждение	1	
	27		Гайка М8-6Н.6.019 ГОСТ5915-70	39	
	28		Гайка М12-6Н.6.019 ГОСТ5915-70	4	
	29		Шайба 12Т.65Г.019 ГОСТ 6402-70	4	
	30		Шайба С12.01.019 ГОСТ 11371-78	8	
	31	МЗС-90.03.290	Кронштейн роликов	2	
	32		Болт М12-6gх30.8.8.019 ГОСТ 7798-70	4	
	33		Неповоротная колесная опора С-3307-SLS-100	2	
	34	МЗС-90.03.070А-01	Рамка питателя	1	
	35	МЗС-90.03.600	Цепь	2	
	36	МЗС-90.03.007Г	Накладка	2	
	37	МЗС-90.03.170	Болт натяжной	2	
	38	МЗС-90.03.140	Ось натяжная со звездочкой	1	
	39	МЗС-90.03.230	Ось натяжная со звездочкой	1	
	40	МЗС-90.03.340	Натяжное устройство питателя	1	
	41		Шайба 16Т.65Г.019 ГОСТ 6402-70	2	

Транспортер загрузочный МЗС-90.03.000. Транспортер загрузочный МЗС-90.23.000

Номер рисунка	Номер позиции	Обозначение	Наименование сборочных единиц, деталей	Кол.-во, шт.	Примечание
8, 9	42		Болт М16-6gх35.88.019 ГОСТ 7798-70	2	
	43	МЗС-90.03.210	Натяжное устройство	2	
	44	МЗС-90.03.070А	Рамка питателя	1	
	45	МЗС-90.03.008А	Накладка	2	
	46	МЗС-90.03.438А	Ограждение	1	
	47		Болт М8х30.46.019 ГОСТ 7802-81	3	
	48		Шайба С10.01.019 ГОСТ 11371-78	4	
9	49	МЗС-90.03.580А-01	Рамка питателя	1	
	50	МЗС-90.03.780	Цепь	2	
	51		Гайка М16-6Н.6.019 ГОСТ 11860-75	2	По отдельному заказу
	52	МЗС-90.03.580А	Рамка питателя	1	

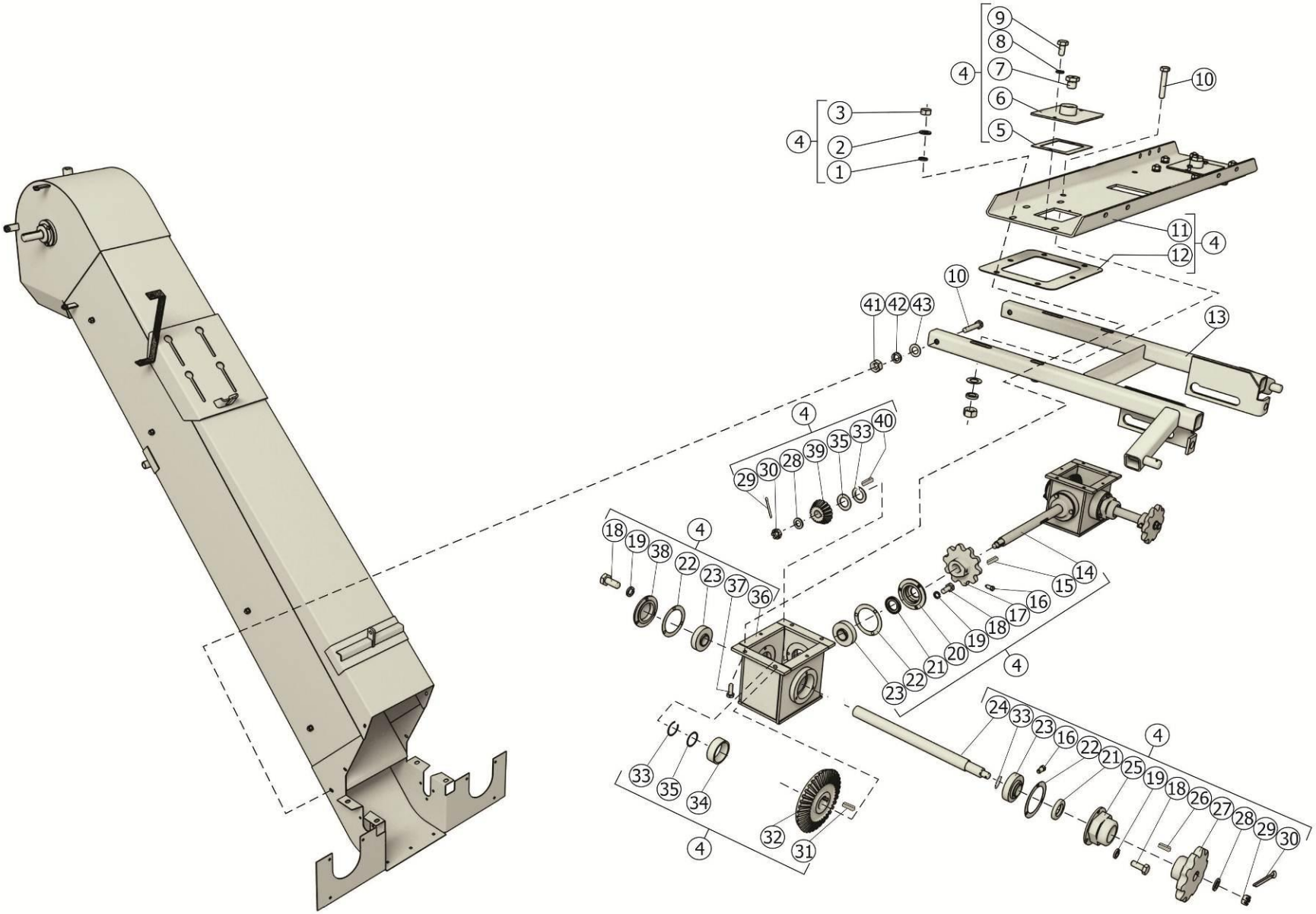

Рисунок 10 - Короб в сборе МЗС-90.03.020

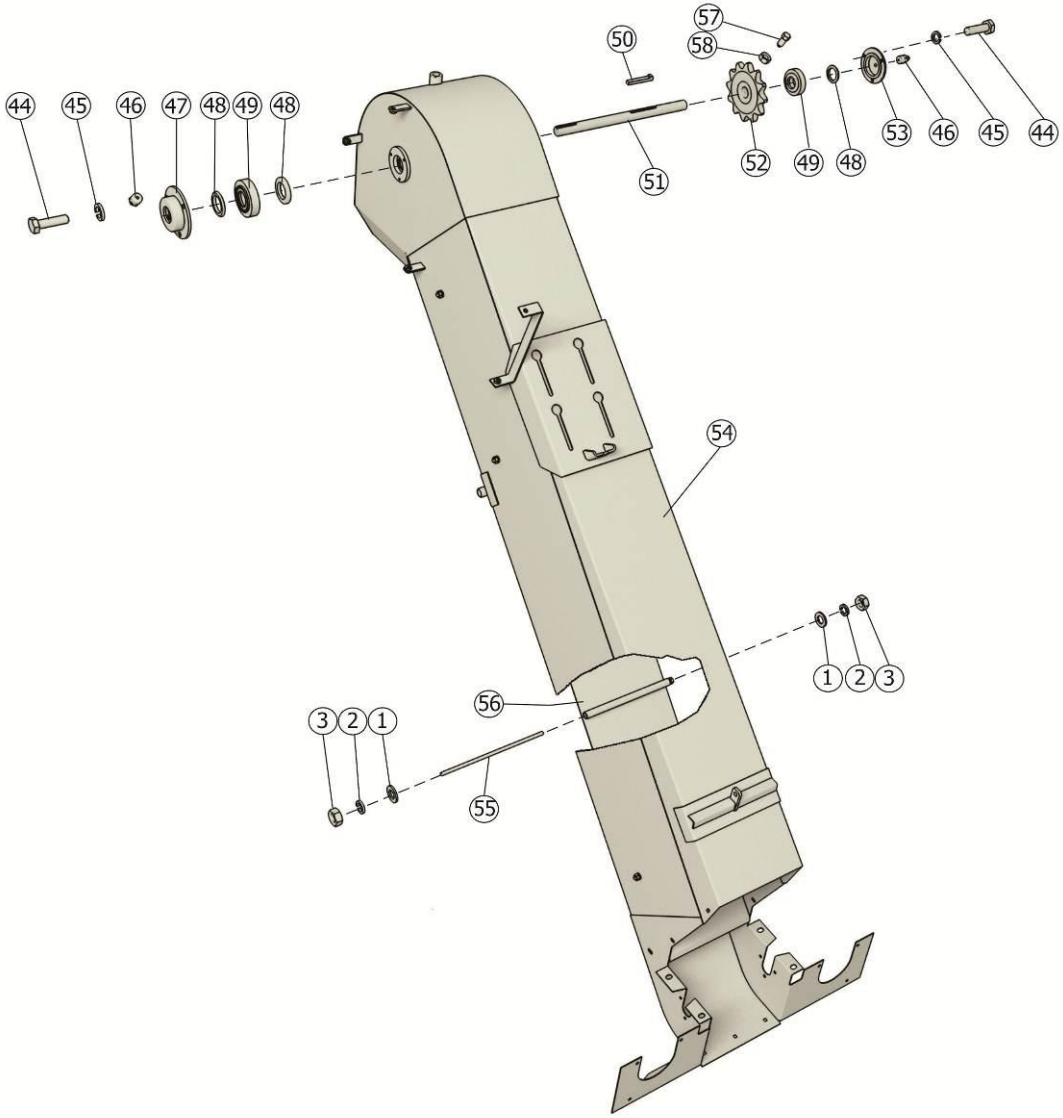

Рисунок 11 - Короб в сборе МЗС-90.03.020

Короб в сборе МЗС-90.03.020

Номер рисунка	Номер позиции	Обозначение	Наименование сборочных единиц, деталей	Кол.-во, шт.	Примечание
10, 11	1		Шайба С10.01.019 ГОСТ 11371-78	20	
	2		Шайба 10Т.65Г.019 ГОСТ 6402-70	20	
	3		Гайка М10-6Н.6.019 ГОСТ 5915-70	21	
	4	МЗС-90.03.050	Крышка со сварными редукторами	1	Доп. замена на МЗС-90.03.380 крышка с редуктором “Staroselska”
	5	МЗС-90.03.001	Прокладка	2	
	6	МЗС-90.03.360	Крышка	2	
	7		Сапун Н.036.77.000	2	
	8		Шайба 6Т.65Г.019 ГОСТ 6402-70	4	
	9		Болт М6-6gх12.8.8.019 ГОСТ 7798-70	4	
	10		Болт М12-6gх65.8.8.019 ГОСТ 7798-70	6	
	11	ЗП-02-453Г	Крышка	1	
	12	ЗП-02.003	Прокладка	2	
	13	МЗС-90.03.150	Рамка	1	
	14	ЗП-02.618	Вал	1	
	15		Шпонка 8х7х50 ГОСТ 23360-70	1	
	16		Винт А М10-6gх25.45Н.40Х ГОСТ 1483-84	3	
	17	Н.023.211.02	Звездочка	1	
	18		Болт М8-6gх20.8.8.019 ГОСТ 7798-70	18	
	19		Шайба 8Т.65Г.019 ГОСТ 6402-70	18	
	20	МЗ-02.122.000	Крышка подшипника	2	
	21		Манжета 1.1-30х52-1 ГОСТ8752-79	4	
	22	ЗС-0022А	Прокладка	6	
	23		Подшипник 11206 ГОСТ 8545-75	6	
	24	ЗП-02.616А	Вал	1	
	25	ЗП-02.030.000	Крышка подшипника	2	

Короб в сборе МЗС-90.03.020

Номер рисунка	Номер позиции	Обозначение	Наименование сборочных единиц, деталей	Кол.-во, шт.	Примечание
10, 11	26		Шпонка 8х7х45 ОСТ 23360-70	2	
	27	МЗ-03.000.204	Звездочка	2	
	28		Шайба С16.01.019 ГОСТ 11371-78	4	
	29		Гайка 2М16-6Н.6.019 ГОСТ5935-73	4	
	30		Шплинт 4х28.019 ГОСТ 397-79	4	
	31		Шпонка 8х7х32 23360-70	2	
	32	МЗС-90.03.645	Колесо коническое	2	
	33		Кольцо стопорное DIN 472-72х2,5	6	
	34	МЗС-90.03.812А	Втулка	2	
	35	МЗС-90.03.474	Шайба	по потребн ости	
	36	ЗП-02.106.020	Корпус редуктора	1	
	37		Болт М10-6gх30.8.8.019 ГОСТ 7798-70	12	
	38	МЗ-02.123.000	Крышка подшипника	2	
	39	МЗС-90.03.644	Шестерня коническая	2	
	40		Шпонка 3-8х7х28 23360-70	2	
	41		Гайка М12-6Н.6.019 ГОСТ5915-70	6	
	42		Шайба 12Т.65Г.019 ГОСТ 6402-70	6	
	43		Шайба С12.01.019 ГОСТ 11371-78	8	
	44		Болт М8-6gх30.8.8.019 ГОСТ 7798-70	6	
	45		Шайба 8Т.65Г.019 ГОСТ 6402-70	6	
	46		Масленка 1.2 .Ц6хр ГОСТ19853-74	2	
	47	МЗС-90.01.619А	Крышка	1	
	48		Манжета 1.1-30х52-1 ГОСТ8752-79	3	
	49		Подшипник 11206 ГОСТ 8545-75	2	
	50		Шпонка 10х8х60 ГОСТ 24068-80	1	

Короб в сборе МЗС-90.03.020

Номер рисунка	Номер позиции	Обозначение	Наименование сборочных единиц, деталей	Кол.-во, шт.	Примечание
10, 11	51	МЗС-90.03.623	Вал	1	Доп. замена на вал МЗС-90.03.648Б
	52	МЗС-90.03.102А	Звездочка	1	Доп. замена на звездочка МЗС-90.03.108
	53	МЗС-90.01.618	Крышка	1	
	54	МЗС-90.03.090	Короб транспортера загрузочного	1	
	55	МЗС-90.03.622А	Шпилька	4	
	56	МЗС-90.03.130	Вставка в короб	1	
	57		Винт В.М10-6g.70.14Н.019 ГОСТ 11074-93	1	
	58		Гайка М10-6Н.6.019 ГОСТ 5916-70		

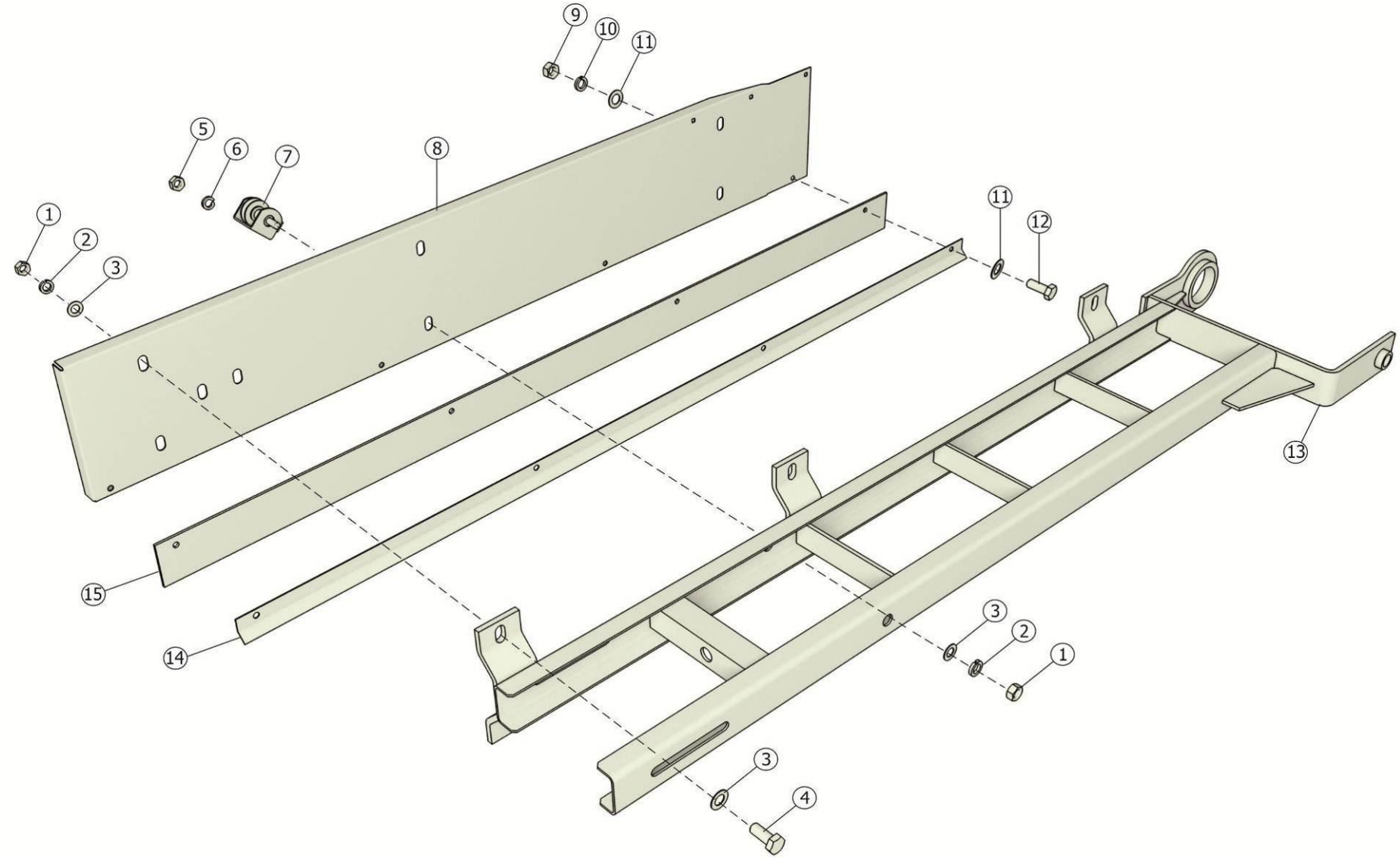

Рисунок 12 - Рамка питателя МЗС-90.03.070А

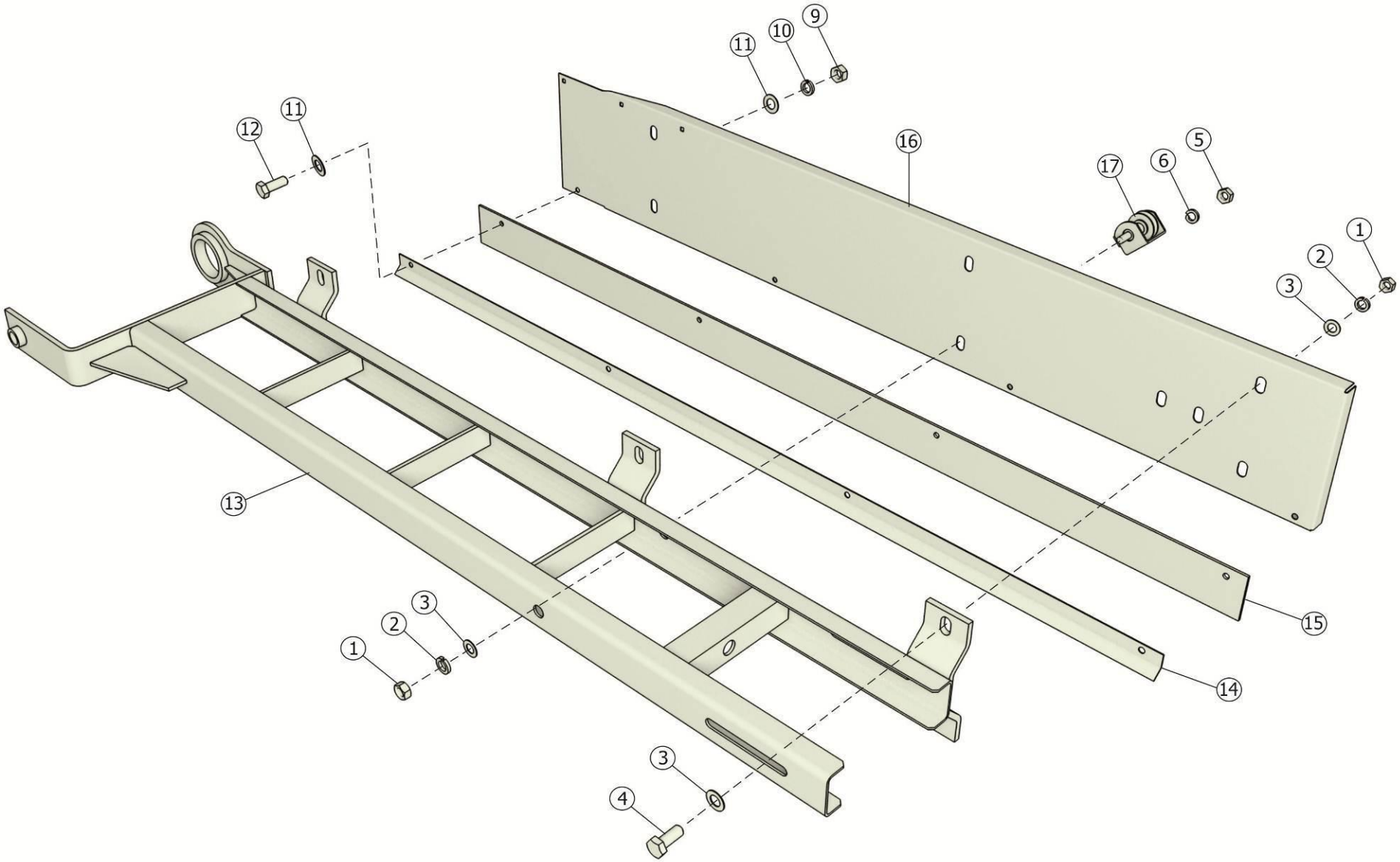

Рисунок 13 - МЗС-90.03.070А-01 Рамка питателя

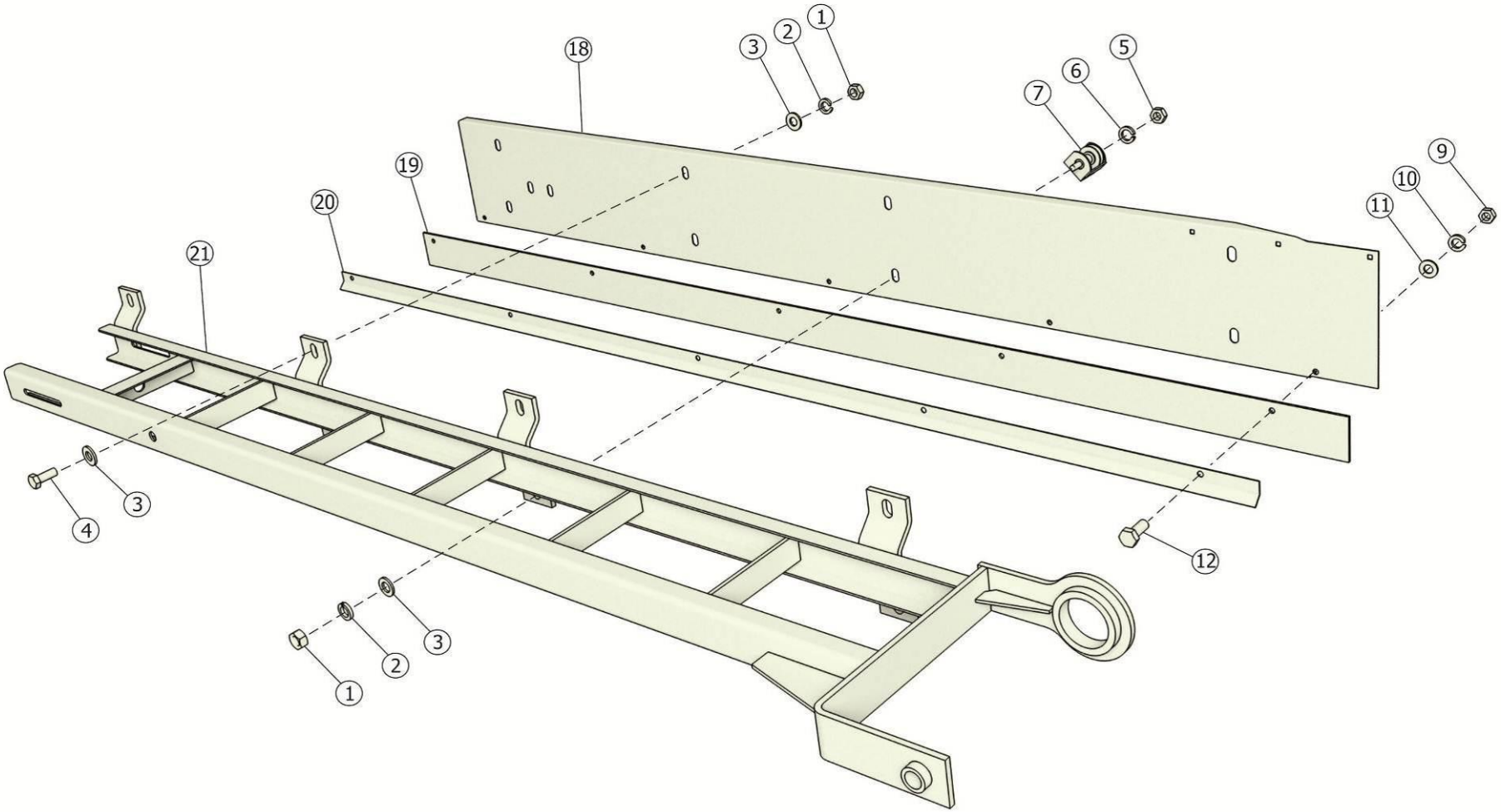

Рисунок 14 - МЗС-90.03.580А Рамка питателя

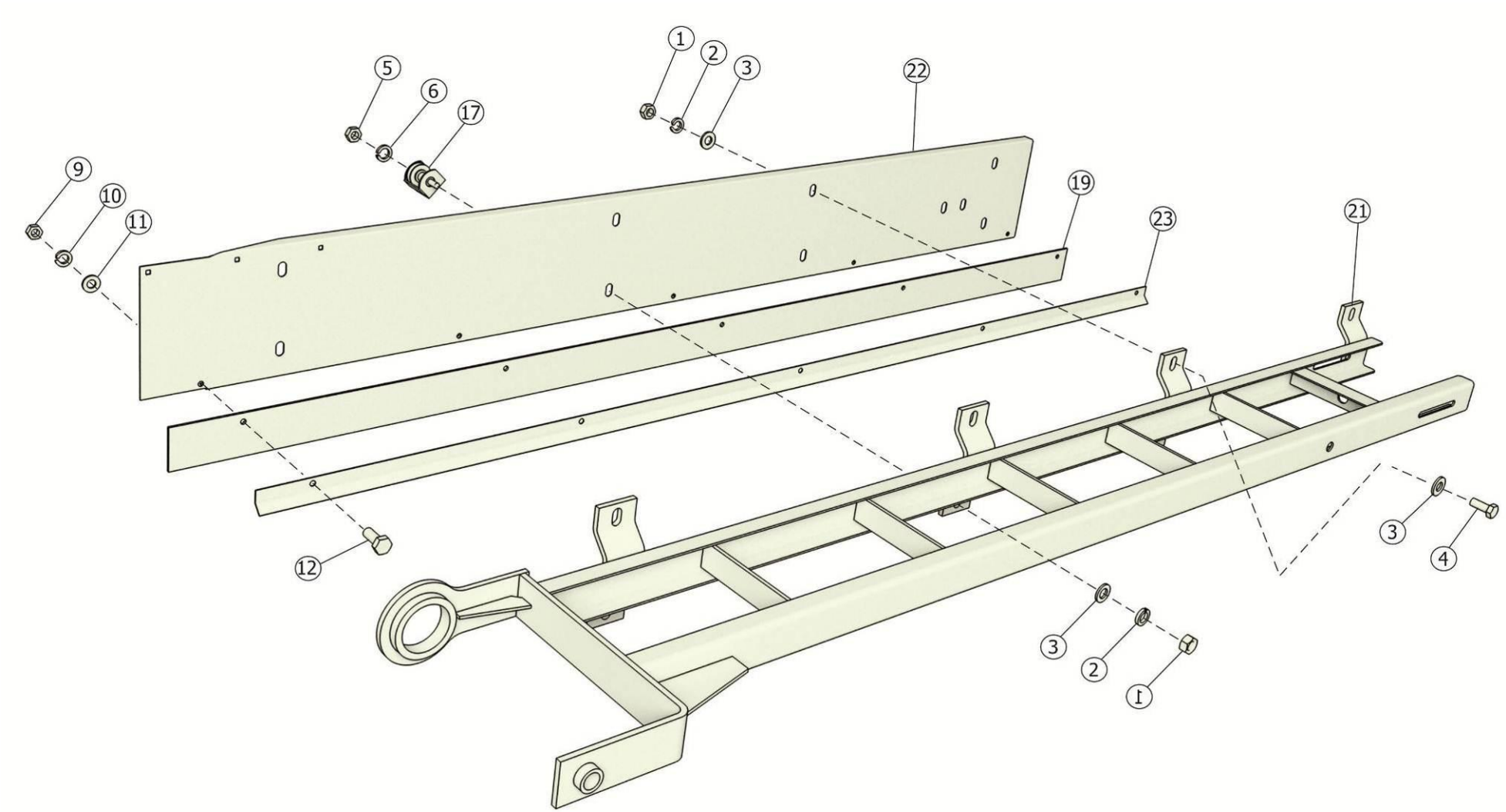

Рисунок 15 - МЗС-90.03.580А-01 Рамка питателя

Рамка питателя МЗС-90.03.070А/-01. Рамка питателя МЗС-90.03.580А/-01

Номер рисунка	Номер позиции	Обозначение	Наименование сборочных единиц, деталей	Кол.-во, шт.	Примечание
12, 13, 14, 15	1		Гайка М12-6Н.6.019 ГОСТ 5915-70	8	
	2		Шайба 12Т.65Г.019 ГОСТ 6402-70	8	
	3		Шайба С12.01.019 ГОСТ 11371-78	15	
	4		Болт М12-6gх30.88.019 ГОСТ 7798-70	7	
	5		Гайка М10-6Н.6.019 ГОСТ 5915-70	1	
	6		Шайба 10Т.65Г.019 ГОСТ 6402-70	1	
	7	МЗС-90.03.300	Блочек	1	
	8	МЗС-90.03.439В	Подставка	1	
	9		Гайка М8-6Н.6.019 ГОСТ5915-70	5	
	10		Шайба 8Т.65Г.019 ГОСТ 6402-70	5	
	11		Шайба С8.01.019 ГОСТ 11371-78	5	
	12		Болт М8-6gх25.88.019 ГОСТ 7798-70	5	
	13	МЗС-90.03.100А	Рамка питателя	1	
	14	МЗС-90.03.465А	Накладка	2	
	15	МЗС-90.03.006А	Лента транспортерная питателя	1	
	16	МЗС-90.03.439В-01	Подставка	1	
	17	МЗС-90.03.300-01	Блочек	1	
14, 15	18	МЗС-90.03.487Б	Подставка	1	
	19	МЗС-90.23.009А	Лента транспортерная питателя	1	
	20	МЗС-90.03.486	Накладка	1	
	21	МЗС-90.03.590А	Рамка питателя	1	
	22	МЗС-90.03.487Б-01	Подставка	1	
	23.	МЗС-90.03.486-01	Накладка	1	

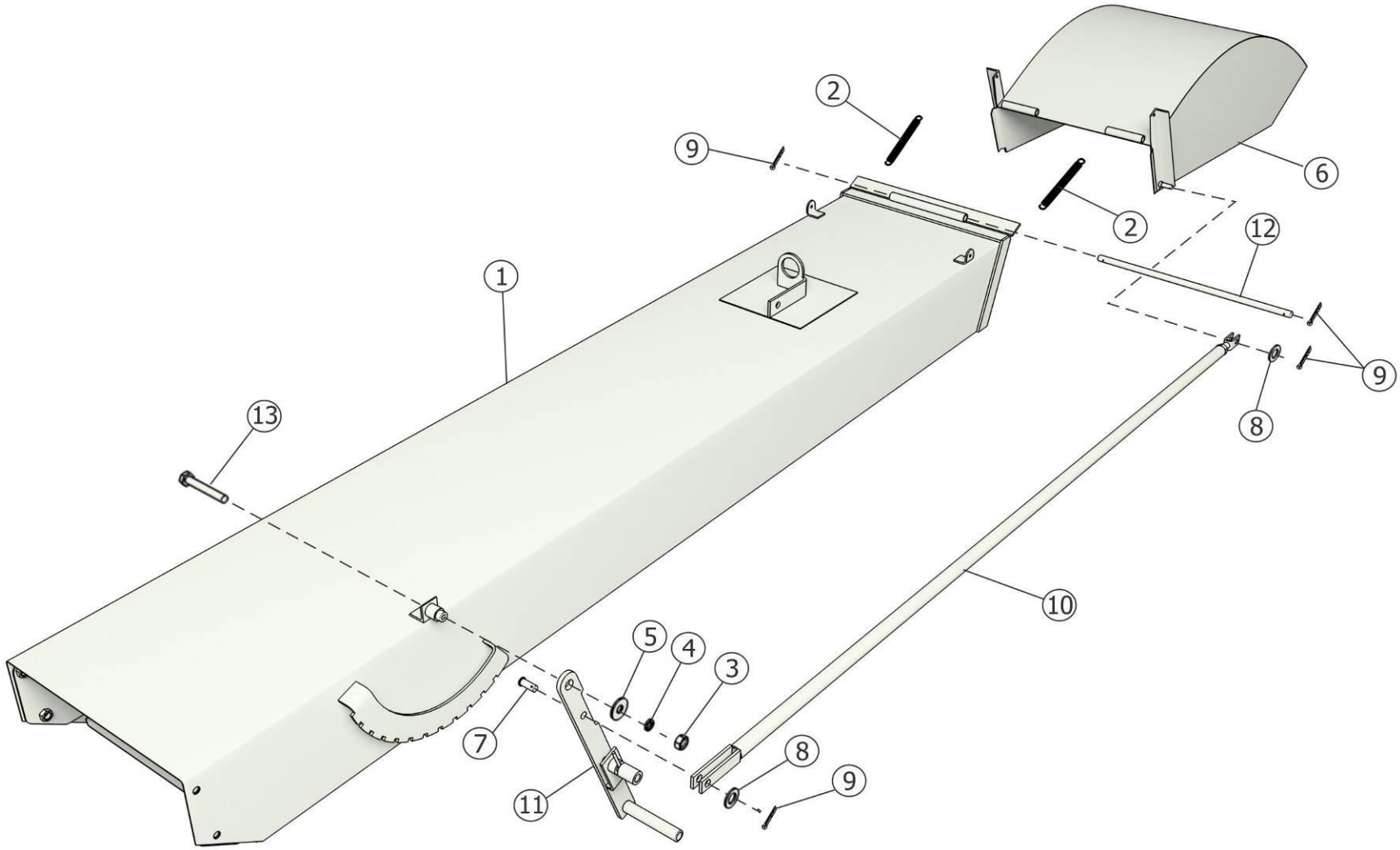

Рисунок 16 - Желоб МЗС-90.04.000

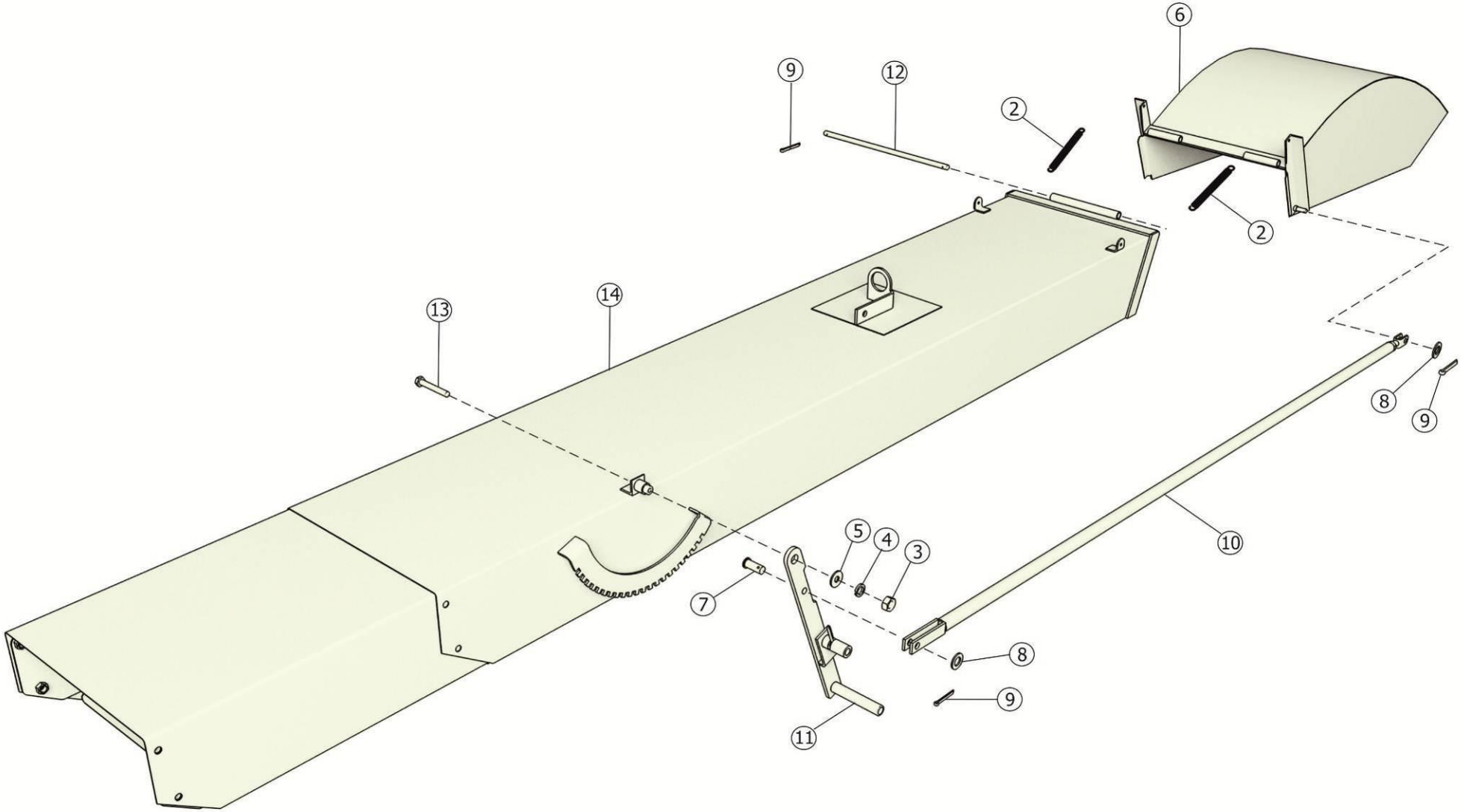

Рисунок 17 - Желоб МЗС-90.24.000

Желоб МЗС-90.04.000. Желоб МЗС-90.24.000

Номер рисунка	Номер позиции	Обозначение	Наименование сборочных единиц, деталей	Кол.-во, шт.	Примечание
16, 17	1	МЗС-90.04.010	Короб желоба	1	
	2	ЗМС-02.300.601	Пружина	2	
	3		Гайка М8-6Н.6.019 ГОСТ 5916-79	1	
	4		Шайба 8Т.65Г.019 ГОСТ 6402-70	1	
	5		Шайба С8.01.019 ГОСТ 6958-78	1	
	6	МЗС-90.04.030	Носок откидной	1	
	7		Ось 6-12bx35.35.Ц9хр ГОСТ 9650-80	1	
	8		Шайба С12.01.019 ГОСТ 11371-78	2	
	9		Шплинт 3,2х25.019 ГОСТ 397-79	4	
	10	МЗС-90.04.070	Тяга желоба	1	
	11	МЗС-90.04.190	Рычаг	1	
	12	МЗС-90.04.617А	Ось	1	
	13		Болт М8-6gx60.88.019 ГОСТ 7798-70	1	
	14	МЗС-90.04.410	Короб желоба	1	

Номерной указатель

Обозначение	Наименование	Номер рисунка
	Звено соединительное С-ПР-19.05-31,8 ГОСТ 13568-75	3, 4
	Звено соединительное С-ПР19.05-3180 ГОСТ 13568-75	3
	Мотор-редуктор С-212Р43.3S1Б6М1LA4E	5
	Неповоротная колесная опора С-3307-SLS-100	8, 9
	Подшипник 11206 ГОСТ 8545-75	10, 11
	Подшипник 1206 ГОСТ 28428- 90	6
	Ремень С (В) -2240 ГОСТ 1284.1-89	5
	Сапун Н.036.77.000	10, 11
	Цепь ПР19.05-3180 ГОСТ 13568-75 (63 зв. L=1200,15 мм)	3
	Цепь ПР-19.05-37,8 ТУ 23.2.05790417-014-01 (72 зв.L=1371.6)	2
	Эл. двигатель АНР М 112 М4У3 (исполнение М100 на лапах без фланца)	7
	Эл.двигатель АИР 112МА-6У3 (4 кВт)	
ЗМС-02.300.601	Пружина	11
ЗП-02.003	Прокладка	10, 11
ЗП-02.030.000	Крышка подшипника	10, 11
ЗП-02.106.020	Корпус редуктора	10, 11
ЗП-02.616А	Вал	10, 11
ЗП-02.618	Вал	10, 11
ЗП-02-453Г	Крышка	10, 11
ЗС-0022А	Прокладка	10, 11
МЗ-01.201.000	Пульт управления	1, 2
МЗ-01.201.000-04	Пульт управления	1, 2
МЗ-02.100.902	Ремень бесконечный 400х4х2560	7
МЗ-02.122.000	Крышка подшипника	10, 11
МЗ-02.123.000	Крышка подшипника	10, 11
МЗ-02.500.901	Кожух	7
МЗ-03.000.204	Звездочка	10, 11
МЗС-90.00.001	Тент	1, 2
МЗС-90.00.002	Канат 4.7-Г-В-Ж-Н-1770 ГОСТ 3068-88	1, 2
МЗС-90.00.003	Канат 4.7-Г-В-Ж-Н-1770 ГОСТ 3068-88	1, 2
МЗС-90.00.050	Растяжка	1, 2
МЗС-90.00.060	Болт специальный	1, 2
МЗС-90.00.070	Талреп	1, 2
МЗС-90.00.602	Кронштейн	1, 2
МЗС-90.00.606	Шайба	1, 2
МЗС-90.00.607А	Ось	1, 2
МЗС-90.00.608	Фиксатор Проволока 5-10 ГОСТ17305-91, 125 мм	1, 2
МЗС-90.01.000	Рама	1, 2
МЗС-90.01.000-01	Рама	1, 2

Продолжение таблицы

МЗС-90.01.050А	Рама	3, 4
МЗС-90.01.050А-02	Рама	3, 4
МЗС-90.01.060	Плита со втулкой	3, 4
МЗС-90.01.090	Ход передний	3, 4
МЗС-90.01.100	Колесо в сборе	3, 4
МЗС-90.01.120	Ступица колеса заднего	6
МЗС-90.01.130	Кронштейн	3, 4
МЗС-90.01.140	Механизм подъема	3, 4
МЗС-90.01.200	Плита со втулкой	3, 4
МЗС-90.01.240	Сборка колеса рулевого	3, 4
МЗС-90.01.250	Сница	3, 4
МЗС-90.01.270	Колесо	5
МЗС-90.01.280	Кронштейн натяжной	5
МЗС-90.01.290	Плита крепления мотор-редуктора	5
МЗС-90.03.300	Блочек	12, 13, 14, 15
МЗС-90.01.300	Вилка	5
МЗС-90.03.300-01	Блочек	12, 13, 14, 15
МЗС-90.01.310	Ступица	5
МЗС-90.01.320	Полумуфта со звездочкой	5
МЗС-90.01.330	Полумуфта с кронштейном	5
МЗС-90.01.340	Болт натяжной	5
МЗС-90.01.350	Колодка тормозная	3, 4
МЗС-90.01.360	Пята	3, 4
МЗС-90.01.380	Винт	3, 4
МЗС-90.01.390	Кожух	5
ГРН-471.01.405А	Обод	6
ГРН-471.01.406А	Обод	6
МЗС-90.01.415А-01	Плита	3, 4
МЗС-90.01.420	Кронштейн	3, 4
МЗС-90.01.438	Звездочка малая	3, 4
МЗС-90.01.452А	Шайба	3, 4
МЗС-90.01.453	Шайба	3, 4
МЗС-90.01.454	Шайба	3, 4
МЗС-90.01.455	Шайба	3, 4
МЗС-90.01.500	Колесо	5
МЗС-90.01.550	Лебедка	3, 4
МЗС-90.01.605	Шкив	3, 4
МЗС-90.01.617	Ось	5
МЗС-90.01.618	Крышка	10, 11
МЗС-90.01.618	Крышка	5
МЗС-90.01.619А	Крышка	10, 11
МЗС-90.01.619А	Крышка	5
МЗС-90.01.622Б	Вал	5
МЗС-90.01.630	Кожух	3, 4
МЗС-90.01.630-01	Кожух	3, 4
МЗС-90.01.634	Звездочка малая	5
МЗС-90.01.635А	Вал	3, 4
МЗС-90.01.640	Кожух	3, 4

Продолжение таблицы

МЗС-90.01.643Б	Втулка	5
МЗС-90.01.644	Болт стопорный	5
МЗС-90.01.647А	Ось	3, 4
МЗС-90.01.819А	Втулка распорная	3, 4
МЗС-90.01401А	Шайба	3, 4
МЗС-90.02.000	Триммер	1, 2
МЗС-90.02.050	Боковина	7
МЗС-90.02.060	Боковина	7
МЗС-90.02.080	Барабан натяжной	7
МЗС-90.02.090	Плита триммера	7
МЗС-90.02.110	Барабан	7
МЗС-90.02.120	Барабан-катушка	7
МЗС-90.02.160	Кронштейн натяжной	7
МЗС-90.02.180	Шкив двухручьевой	7
МЗС-90.02.190	Шкив двухручьевой	7
МЗС-90.02.200	Кронштейн	7
МЗС-90.02.200	Кронштейн	8, 9
МЗС-90.02.350	Отбойник	7
МЗС-90.02.380	Крышка верхняя триммера	7
МЗС-90.02.390	Распорка	7
МЗС-90.02.425Б	Стенка передняя	7
МЗС-90.02.427	Стенка задняя	7
МЗС-90.02.455	Заглушка	7
МЗС-90.02.604	Крышка	7
МЗС-90.02.606	Крышка	7
МЗС-90.02.608А	Шайба специальная	7
МЗС-90.02.609А	Винт натяжной	7
МЗС-90.03.000	Транспортер загрузочный	1, 2
МЗС-90.03.001	Прокладка	10, 11
МЗС-90.03.006А	Лента транспортерная питателя	12, 13, 14, 15
МЗС-90.03.007Г	Накладка	6
МЗС-90.03.008А	Накладка	6
МЗС-90.03.020	Короб в сборе	6
МЗС-90.03.050	Крышка со сварными редукторами	10, 11
МЗС-90.03.070А	Рамка питателя	8, 9
МЗС-90.03.070А-01	Рамка питателя	8, 9
МЗС-90.03.080	Кронштейн	8, 9
МЗС-90.03.090	Короб транспортера загрузочного	10, 11
МЗС-90.03.100А	Рамка питателя	10, 11
МЗС-90.03.102А	Звездочка	10, 11
МЗС-90.03.130	Вставка в короб	10, 11
МЗС-90.03.140	Ось натяжная со звездочкой	8, 9
МЗС-90.03.150	Рамка	10, 11
МЗС-90.03.170	Болт натяжной	8, 9
МЗС-90.03.210	Натяжное устройство	8, 9
МЗС-90.03.230	Ось натяжная со звездочкой	8, 9
МЗС-90.03.270	Шкив двухручьевой	8, 9
МЗС-90.03.280	Шкив двухручьевой	8, 9

Окончание таблицы

МЗС-90.03.290	Кронштейн роликов	8, 9
МЗС-90.03.340	Натяжное устройство питателя	8, 9
МЗС-90.03.350	Кожух	8, 9
МЗС-90.03.360	Крышка	10, 11
МЗС-90.03.438А	Ограждение	8, 9
МЗС-90.03.438А-01	Ограждение	8, 9
МЗС-90.03.439В	Подставка	12, 13, 14, 15
МЗС-90.03.439В-01	Подставка	12, 13, 14, 15
МЗС-90.03.442	Крышка	8, 9
МЗС-90.03.453А	Накладка	8, 9
МЗС-90.03.465А	Накладка	12, 13, 14, 15
МЗС-90.03.486	Накладка	12, 13, 14, 15
МЗС-90.03.486-01	Накладка	10, 11
МЗС-90.03.487Б	Подставка	12, 13, 14, 15
МЗС-90.03.487Б-01	Подставка	10, 11
МЗС-90.03.500	Цепь	8, 9
МЗС-90.03.580А	Рамка питателя	8, 9
МЗС-90.03.580А-01	Рамка питателя	8, 9
МЗС-90.03.590А	Рамка питателя	12, 13, 14, 15
МЗС-90.03.600	Цепь	8, 9
МЗС-90.03.623	Вал	10, 11
МЗС-90.03.644	Шестерня коническая	10, 11
МЗС-90.03.645	Колесо коническое	10, 11
МЗС-90.03.780	Цепь	8, 9
МЗС-90.03.812А	Втулка	10, 11
МЗС-90.04.000	Желоб	1, 2
МЗС-90.04.010	Короб желоба	16, 17
МЗС-90.04.030	Носок откидной	16, 17
МЗС-90.04.070	Тяга желоба	16, 17
МЗС-90.04.190	Рычаг	16, 17
МЗС-90.04.410	Короб желоба	16, 17
МЗС-90.04.617А	Ось	16, 17
МЗС-90.21.000	Рама	1, 2
МЗС-90.21.000-01	Рама	1, 2
МЗС-90.21.050А	Рама	3, 4
МЗС-90.21.050А-01	Рама	3, 4
МЗС-90.23.000	Транспортер загрузочный	1, 2
МЗС-90.23.009А	Лента транспортерная питателя	12, 13, 14, 15
МЗС-90.24.000	Желоб	1, 2
Н.023.211.02	Звездочка	10, 11
ОВЖ-612А	Пружина	5
ППТ-041.07.619	Пружина	1, 2